■SEC-C230T_SEC-C230TA_組合せ回路図

	コンデンシングユニット	霜取り方式	クーリングコイル タイプ 1,2台			
			R/ T1330H～ T1630H T1430FH	V/M/D/U/B/ T2000～T4000 T2000FH	A/SD/HA	C
ロータリー ・ スクロール	OCU-NR80F ~ NR300F OCU-NR201LF OCU-KR80F ~ KR300F	ヒーター	**230-02-2**	**230-01-2**	**-**	**-**
		オフサイクル	**-**	**230-03-2**	**230-03-2**	**230-04-2**
	OCU-NS300FS ~ NS1000FS	ヒーター	**230-06-1**	**230-05-2**	**-**	**-**
		オフサイクル	**-**	**230-07-1**	**230-07-1**	**230-08-1**
	LCU-NS31P ~ NS101P	ヒーター	**230-10-1**	**230-09-2**	**-**	**-**
		オフサイクル	**-**	**230-11-1**	**230-11-1**	**230-12-1**
	LCU-HS300MVP ~ HS400MVP LCU-GS301MVP ~ GS401MVP LCU-KS300MVP ~ KS400MVP OCU-GS3001MVF ~ GS4002MVF OCU-HS3001MVFA ~ HS4002MVF OCU-KS3000MVF ~ KS4000MVF	ヒーター	**230-14-2**	**230-13-3**	**-**	**-**
		オフサイクル	**-**	**230-15-2**	**230-15-2**	**230-16-2**
	LCU-HS200MVP, LCU-HS250MVP, LCU-NS151MVP LCU-GS201MVP, LCU-GS252MVP LCU-KS150MVP ~ KS250MVP OCU-GS2503MVF, OCU-HS2001MVFA OCU-HS2501MVFA, OCU-GS1501CSF/MVF OCU-GS2002DSF/MVF/LDSF OCU-KS1500MVF ~ KS2500MVF	ヒーター	**230-18-2**	**230-17-3**	**-**	**-**
		オフサイクル	**-**	**230-19-2**	**230-19-2**	**230-20-2**
	OCU-GS1251VF OCU-KS1250VF OCU-HS1501VFA	ヒーター	**230-22-3**	**230-21-4**	**-**	**-**
		オフサイクル	**-**	**230-23-3**	**230-23-3**	**230-24-3**
	OCU-NS601VFS, NS802VFS OCU-HS1000VFS OCU-KS600VFS, OCU-KS800VFS LCU-HS150VP, LCU-NS82VP LCU-KS80VP	ヒーター	**230-26-3**	**230-25-4**	**-**	**-**
		オフサイクル	**-**	**230-27-3**	**230-27-3**	**230-28-3**
	OCU-HR300VFS ~ HR600VFS OCU-KR400VFS ~ KR500VFS	ヒーター	**230-30-3**	**230-29-3**	**-**	**-**
		オフサイクル	**-**	**230-31-4**	**230-31-4**	**230-32-3**
半密閉	LCU-NL40P ~ NL70P, NL100P-T, NL150P-T LCU-NL20W-T2 ~ NL151W-T	ヒーター	**230-38-1**	**230-37-2**	**-**	**-**
		オフサイクル	**-**	**230-39-1**	**230-39-1**	**230-40-1**
	OCU-NL200F ~ NL2001F	ヒーター	**230-42-1**	**230-41-2**	**-**	**-**
		オフサイクル	**-**	**230-43-1**	**230-43-1**	**230-44-1**

RMK	PART CODE	MATERIAL	QT	NAME

230－01

230-01-2

冷凍機　　：OCU－NR80F～NR300F，OCU－NR201LF
　　OCU－KR80F～KR300F
クーリングコイル：V／M／D／U／B／T2000FH
霜取り方式　　：ヒーター

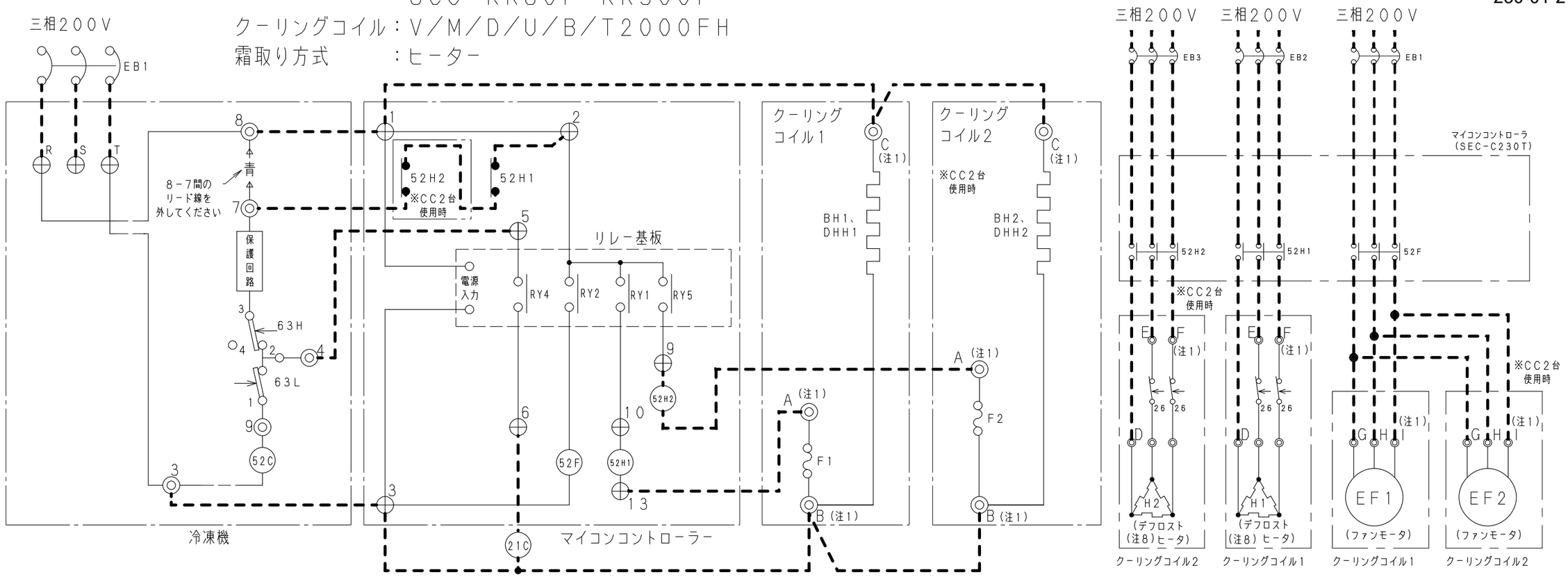

コンデンシングユニット	
記　号	名　称
52C	コンプレッサモータ用電磁接触器
63H，63L	高低圧圧力スイッチ
⊕ ◎	端子板

マイコンコントローラ（SEC－C230T）	
記　号	名　称
52F	ファンモータ用電磁接触器
52H1	ヒーター用電磁接触器（CC1台目用）
⊕	端子板
RY2	ファンモータ用リレー
RY1	霜取りヒータ用リレー（CC1台目用）
RY4	電磁弁用リレー
RY5	霜取りヒータ用リレー（CC2台目用）

クーリングコイル	
記　号	名　称
F1，2	温度ヒューズ
26	過熱防止用サーモスタット
◎	端子板
EF1，2	エバポレータ用ファンモータ
H1，2	デフロストヒータ，ファンガードヒータ
BH1，2	ボックスヒータ
DHH1，2	ドレンホースヒータ

現地手配部品	
記　号	名　称
EB1，2	漏電遮断器
21C	液管電磁弁
52H2	ヒータ用電磁接触器（CC2台目）
‐ ‐ ‐ ‐	現地配線

（注1）　回路図に示している端子板番号は代表機種のものを示しております。各機種の端子板番号については表1及びカタログを参照ください。
（注2）　SEC－C230Tは霜取り時、2分間のポンプダウンを行います。（取扱説明書「動作説明」参照）
（注3）　接点の矢印は温度及び圧力が上昇した場合の接点部の動作方向を示します。

（注5）　CC－Bシリーズを組み合わせる場合は、SEC－C230Tに搭載されている電磁接触器の変更が必要です。
　　詳細については「CC－Bシリーズとの組合せ」を参照ください。
（注6）　漏電遮断器は容量に見合ったものをご使用ください。
（注7）　CC－M2060H、T2000FHのエバポレーター用ファンモーターは、単相200Vですので
　　マイコンコントローラーの52Fとクーリングコイル端子板1（3番）間の配線は不要です。
（注8）　ヒータ（H）は機種により使用しているヒータの組合せが異なります。

表1．クーリングコイル端子板番号一覧

品番	A	B	C	D	E	F	G	H	I
下記機種以外	10	11	12	6	4	5	1	2	3
CC-B13，D17，D24シリーズ，D15020LH	8	9	10	13	11	12	1	3	5
CC-B20シリーズ	8	9	10	17	18	19	1	3	5
CC-B25シリーズ	8	9	10	17	18	19	1	3	5

※回路図の詳細は各クーリングコイルの取扱説明書を参照ください。

TOLERANCES UNLESS OTHERWISE SPECIFIED
DIA = φ
THIRD ANGLE
APPROVALS
CHECKED
DESIGN
DRAWN

FIRST MADE FOR	QT
キシュメイ	

工程コード 00－00

REFERENCE TO	NAME. DATE	REVISIONS	R. NO
000-0-0000-000-00	21. 04. 15	△	2

整理名	MATERIAL	PART CODE
		HB-SEC-230-01
断面積 MM² / 素材寸法 × MM MM	FINISH	NAME: NAME

FS-02(3)　A3
6540※R19

▶ 図面を実測しないこと ◀
▶ 注記なき寸法は外寸を示す ◀

RMK	PART CODE	MATERIAL	QT	NAME

冷凍機　　：OCU-NR80F~NR300F，OCU-NR201LF，OCU-KR80F~KR300F
クーリングコイル：R／T1330H~T1630H，T1430FH
霜取り方式　　：ヒーター

230-02

230-02-2

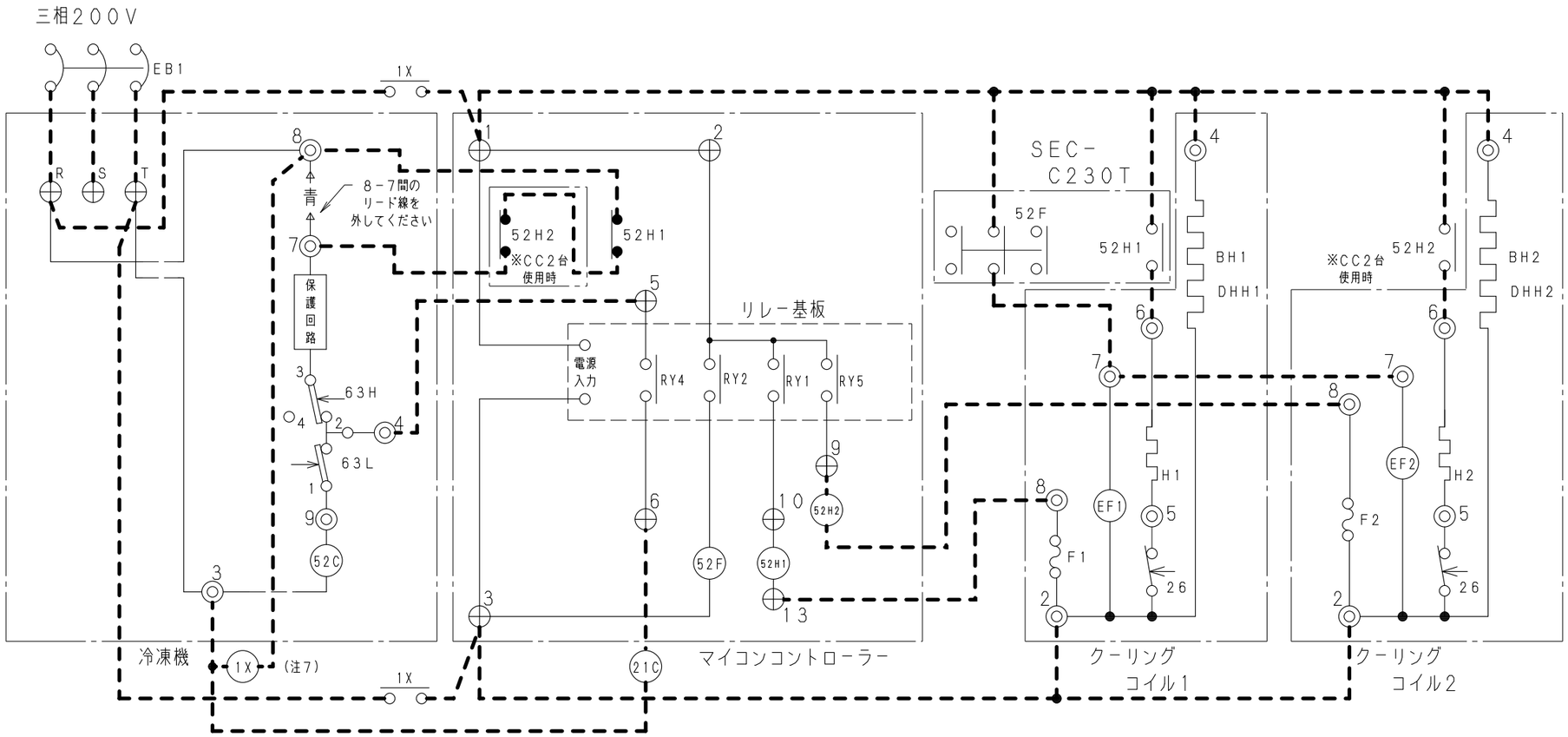

コンデンシングユニット	
記　号	名　　称
52C	コンプレッサモータ用電磁接触器
63H，63L	高低圧圧力スイッチ
⊕ ◎	端子板

マイコンコントローラ（SEC-C230T）	
記　号	名　　称
52F	ファンモータ用電磁接触器
52H1	ヒーター用電磁接触器（CC1台目用）
⊕	端子板
RY2	ファンモータ用リレー
RY1	霜取りヒータ用リレー（CC1台目用）
RY4	電磁弁用リレー
RY5	霜取りヒータ用リレー（CC2台目用）

クーリングコイル	
記　号	名　　称
F1，2	温度ヒューズ
26	過熱防止用サーモスタット
◎	端子板
EF1，2	エバポレータ用ファンモータ
H1，2	デフロストヒータ，ファンガードヒータ
BH1，2	ボックスヒータ
DHH1，2	ドレンホースヒータ

現地手配部品	
記　号	名　　称
EB1，2	漏電遮断器
21C	液管電磁弁
52H2	ヒータ用電磁接触器（CC2台目）
‐ ‐ ‐ ‐	現地配線
1X	リレー（注7）

（注1）　回路図に示している端子板番号は代表機種のものを示しております。各機種の端子板番号についてはカタログを参照ください。
（注3）　SEC-C230Tは霜取り時、2分間のポンプダウンを行います。（取扱説明書「動作説明」参照）
（注4）　接点の矢印は温度及び圧力が上昇した場合の接点部の動作方向を示します。
（注5）　漏電遮断器は容量に見合ったものをご使用ください。
（注6）　ヒータ（H，BH，DHH）は機種により使用しているヒータの組合せが異なります。
（注7）　リレー（1X）はクーリングコイルの霜取り時の電流を参考（表1，2）に、容量に見合ったものをご使用ください。

表1．クーリングコイル（Rシリーズ）霜取り電流値一覧

機種名	霜取り（A）
CC-R310FH	1．9
CC-R510FH	2．8
CC-R710FH	3．4
CC-R910FH	4．3

表2．クーリングコイル（Tシリーズ）霜取り電流値一覧

機種名	霜取り（A）
CC-T1330H	4．0
CC-T1630H	5．0
CC-T1430FH	6．4
CC-T2000FH	5．4

REFERENCE TO 000-0-0000-000-00	21．04．09 NAME．DATE	△ REVISIONS	2 R．NO
整理名	MATERIAL	PART CODE HB-SEC-230-02	
断面積 MM²	素材寸法 × MM MM	FINISH	NAME NAME

TOLERANCES UNLESS OTHERWISE SPECIFIED
DIA = ø
THIRD ANGLE
APPROVALS
CHECKED
DESIGN
DRAWN
FIRST MADE FOR キシュメイ　QT
工程コード 00-00

FS-02(3)　A3
6540※R19

▶ 図面を実測しないこと ◀
▶ 注記なき寸法は外寸を示す ◀

RMK	PART CODE	MATERIAL	QT	NAME

冷凍機　　：OCU-NR80F~NR300F，OCU-NR201LF，OCU-KR80F~KR300F
クーリングコイル：V/M/D，A/SD/T2000~T4000
霜取り方式　　：オフサイクル

230-03

230-03-2

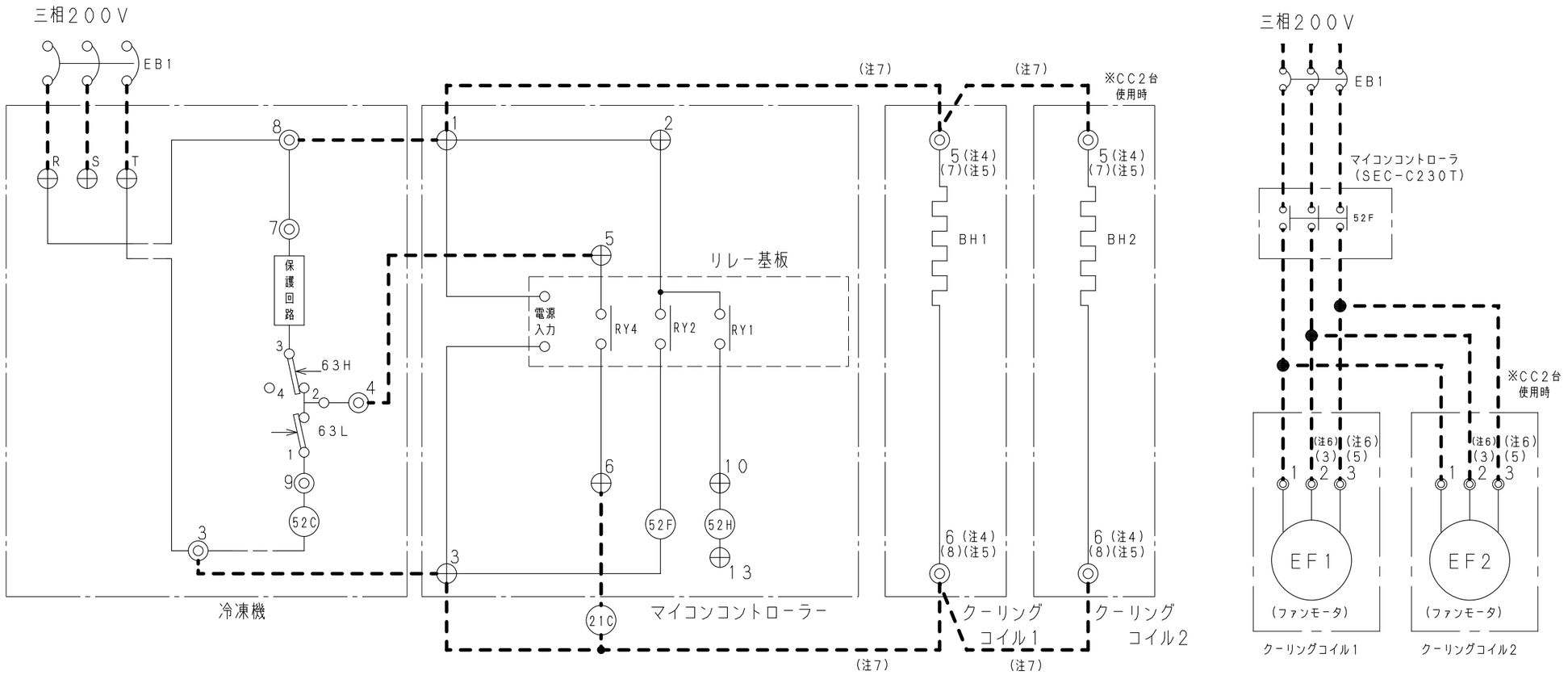

コンデンシングユニット	
記　号	名　称
52C	コンプレッサモータ用電磁接触器
63H，63L	高低圧圧力スイッチ
⊕ ◎	端子板

クーリングコイル	
記　号	名　称
◎	端子板
EF1，2	エバポレータ用ファンモータ
BH1，2	ボックスヒータ

マイコンコントローラ(SEC-C230T)	
記　号	名　称
52F	ファンモータ用電磁接触器
52H	ヒータ用電磁接触器
⊕	端子板
RY2	ファンモータ用リレー
RY1	霜取りヒータ(CC-1)用リレー
RY4	電磁弁用リレー

現地手配部品	
記　号	名　称
EB1，2	漏電遮断器
21C	液管電磁弁
･━━━･	現地配線

(注1)　回路図に示している端子板番号は代表機種のものを示しております。各機種の端子板番号についてはカタログを参照ください。

(注3)　漏電遮断器は運転時の電流に見合ったものをご使用ください。
(注4)　クーリングコイルの端子板2，3又は1，2に接続されているボックスヒータの電線を端子板5，6に移動して下さい。
　　(CC-D15，D19，D24，HAシリーズは除く)
(注5)　CC-HAシリーズは端子板5，6に接続されているボックスヒータの電線を端子板7，8に移動して下さい。
(注6)　CC-D15，D19，D24，HAシリーズは、端子番号2→3、3→5となります。
(注7)　CC-D15，D19，D24シリーズは、マイコンコントローラーの端子1，3とクーリングコイルの端子5，6間の配線は不要です。

REFERENCE TO	NAME. DATE	REVISIONS	R. NO
000-0-0000-000-00	21. 04. 09	△	2

整理名	MATERIAL	PART CODE
		HB-SEC-230-03
断面積 MM² / 素材寸法 × MM MM	FINISH	NAME: NAME

TOLERANCES UNLESS OTHERWISE SPECIFIED
DIA = ø
THIRD ANGLE
APPROVALS
CHECKED
DESIGN
DRAWN
FIRST MADE FOR キシュメイ　QT
工程コード 00-00

FS-02(3)　A3
6540※R19

▶ 図面を実測しないこと ◀
▶ 注記なき寸法は外寸を示す ◀

RMK	PART CODE	MATERIAL	QT	NAME

冷凍機　　：OCU-NR80F~NR300F，OCU-NR201LF，OCU-KR80F~KR300F
クーリングコイル：C
霜取り方式　　：オフサイクル

230-04

230-04-2

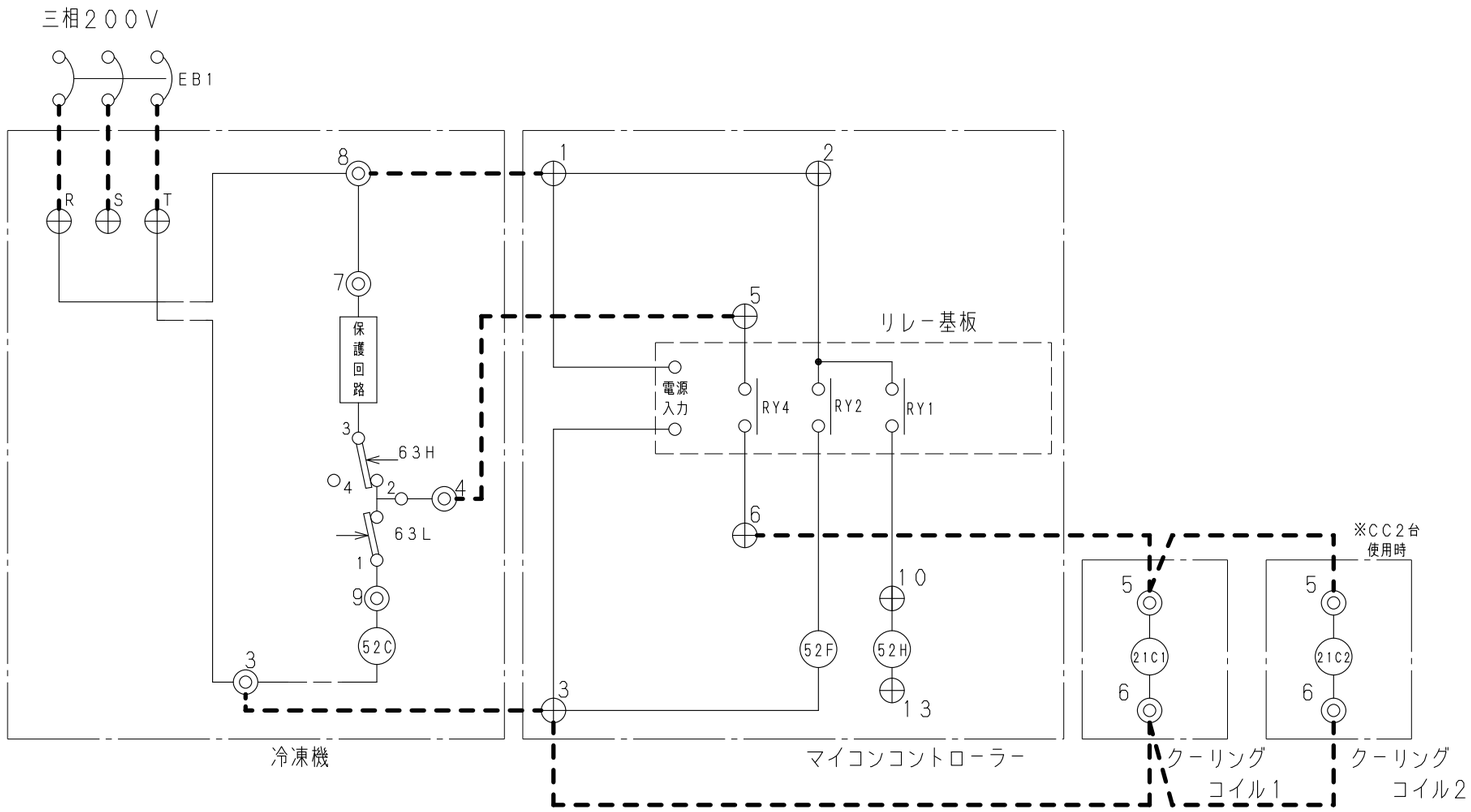

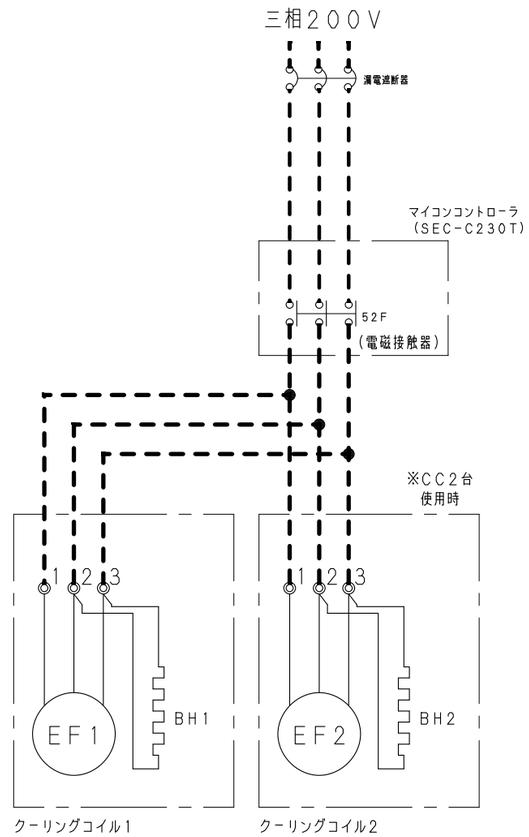

コンデンシングユニット	
記　号	名　称
52C	コンプレッサモータ用電磁接触器
63H，63L	高低圧圧力スイッチ
⊕ ◎	端子板

マイコンコントローラ（SEC-C230T）	
記　号	名　称
52F	ファンモータ用電磁接触器
52H	ヒータ用電磁接触器
⊕	端子板
RY2	ファンモータ用リレー
RY1	霜取りヒータ（CC-1）用リレー
RY4	電磁弁用リレー

クーリングコイル	
記　号	名　称
◎	端子板
EF1，2	エバポレータ用ファンモータ
BH1，2	ボックスヒータ
21C1，2	液管電磁弁

現地手配部品	
記　号	名　称
EB1，2	漏電遮断器
----	現地配線

（注1）　回路図に示している端子板番号は代表機種のものを示しております。各機種の端子板番号についてはカタログを参照ください。
（注2）　漏電遮断器は運転時の電流に見合ったものをご使用ください。

REFERENCE TO 000-0-0000-000-00	21.04.09 NAME. DATE	△ REVISIONS	2 R. NO
整理名	MATERIAL	PART CODE	HB-SEC-230-04
断面積 MM²	素材寸法 × MM MM	FINISH	NAME NAME

TOLERANCES UNLESS OTHERWISE SPECIFIED
DIA = ø
THIRD ANGLE
APPROVALS
CHECKED
DESIGN
DRAWN
FIRST MADE FOR キシュメイ　QT
工程コード 00-00

FS-02(3)　A3
6540※R19

▶ 図面を実測しないこと ◀
▶ 注記なき寸法は外寸を示す ◀

RMK	PART CODE	MATERIAL	QT	NAME

230-05

230-05-2

冷凍機　　：OCU-NS300FS~NS1000FS
クーリングコイル：V/M/D/U/B/T2000FH
霜取り方式　　：ヒーター

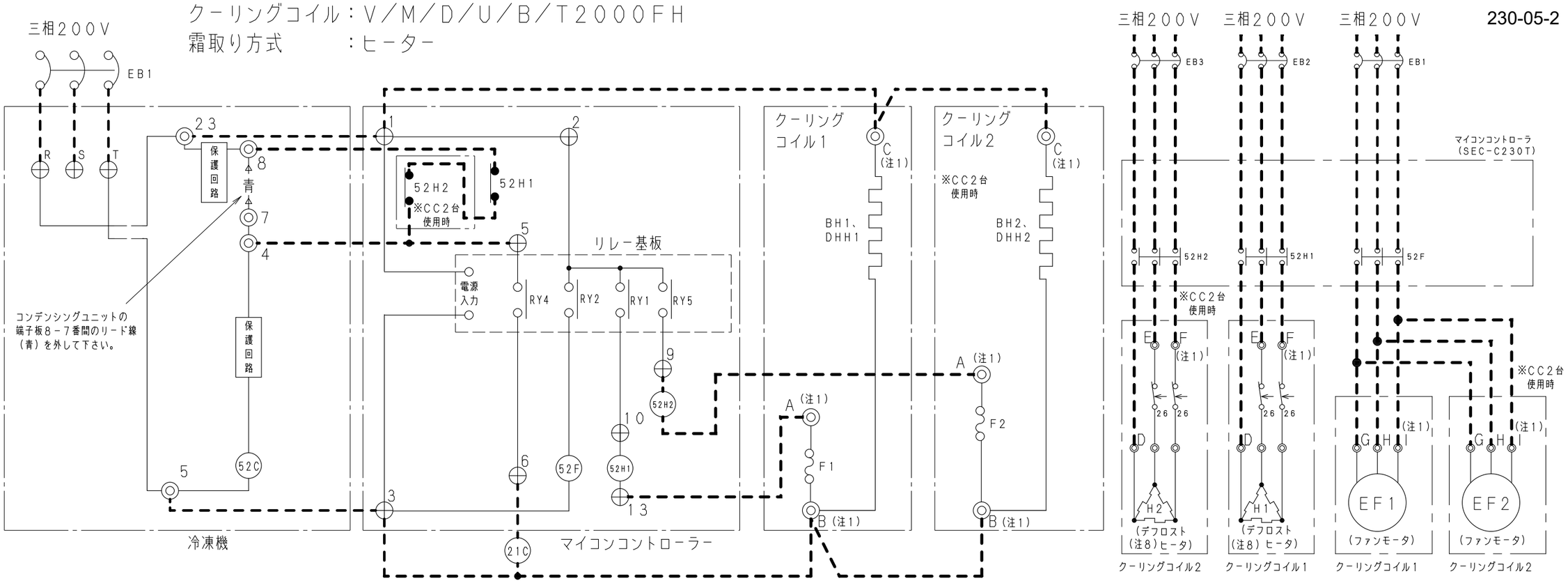

コンデンシングユニット	
記　号	名　称
52C	コンプレッサモータ用電磁接触器
63H，63L	高低圧圧力スイッチ
⊕ ◎	端子板

マイコンコントローラ（SEC-C230T）	
記　号	名　称
52F	ファンモータ用電磁接触器
52H1	ヒータ用電磁接触器（CC1台目）
⊕	端子板
RY2	ファンモータ用リレー
RY1	霜取りヒータ用リレー（CC1台目）
RY4	電磁弁用リレー
RY5	ヒータ用リレー（CC2台目）

クーリングコイル	
記　号	名　称
F1，2	温度ヒューズ
26	過熱防止用サーモスタット
◎	端子板
EF1，2	エバポレータ用ファンモータ
H1，2	デフロストヒータ，ファンガードヒータ
BH1，2	ボックスヒータ
DHH1，2	ドレンホースヒータ

現地手配部品	
記　号	名　称
EB1，2，3	漏電遮断器
52H2	ヒータ用電磁接触器（CC2台目用）
21C	液管電磁弁
‹ ▬ ▬ ▬ ›	現地配線

（注1）　回路図に示している端子板番号は代表機種のものを示しております。各機種の端子板番号については表1及びカタログを参照ください。
（注2）　SEC-C230Tは霜取り時、2分間のポンプダウンを行います。（取扱説明書「動作説明」参照）
（注3）　接点の矢印は温度及び圧力が上昇した場合の接点部の動作方向を示します。

（注5）　CC-Bシリーズを組み合わせる場合は、SEC-C230Tに搭載されている電磁接触器の変更が必要です。
　　詳細については「CC-Bシリーズとの組合せ」を参照ください。
（注6）　漏電遮断器は容量に見合ったものをご使用ください。
（注7）　CC-M2060H、T2000FHのエバポレーター用ファンモーターは、単相200Vですので
　　マイコンコントローラーの52Fとクーリングコイル端子板I（3番）間の配線は不要です。
（注8）　ヒータ（H）は機種により使用しているヒータの組合せが異なります。

表1．クーリングコイル端子板番号一覧

品番	A	B	C	D	E	F	G	H	I
下記機種以外	10	11	12	6	4	5	1	2	3
CC-B13，D17，D24シリーズ，D15020LH	8	9	10	13	11	12	1	3	5
CC-B20シリーズ	8	9	10	17	18	19	1	3	5
CC-B25シリーズ	8	9	10	17	18	19	1	3	5

※回路図の詳細は各クーリングコイルの取扱説明書を参照ください。

TOLERANCES UNLESS OTHERWISE SPECIFIED
DIA = φ
THIRD ANGLE
APPROVALS
CHECKED
DESIGN
DRAWN

FIRST MADE FOR　QT
キシュメイ

工程コード
00-00

REFERENCE TO	21.04.15	△	2
000-0-0000-000-00	NAME. DATE	REVISIONS	R. NO

整理名	MATERIAL	PART CODE
		HB-SEC-230-05
断面積 MM² / 素材寸法 × MM MM	FINISH	NAME
		NAME

FS-02(3)　A3
6540※R19

▶ 図面を実測しないこと ◀
▶ 注記なき寸法は外寸を示す ◀

RMK	PART CODE	MATERIAL	QT	NAME

230-06

230-06-1

冷凍機　　：OCU-NS300FS～NS1000FS
クーリングコイル：R／T1330H～T1630H，T1430FH
霜取り方式　　：ヒーター

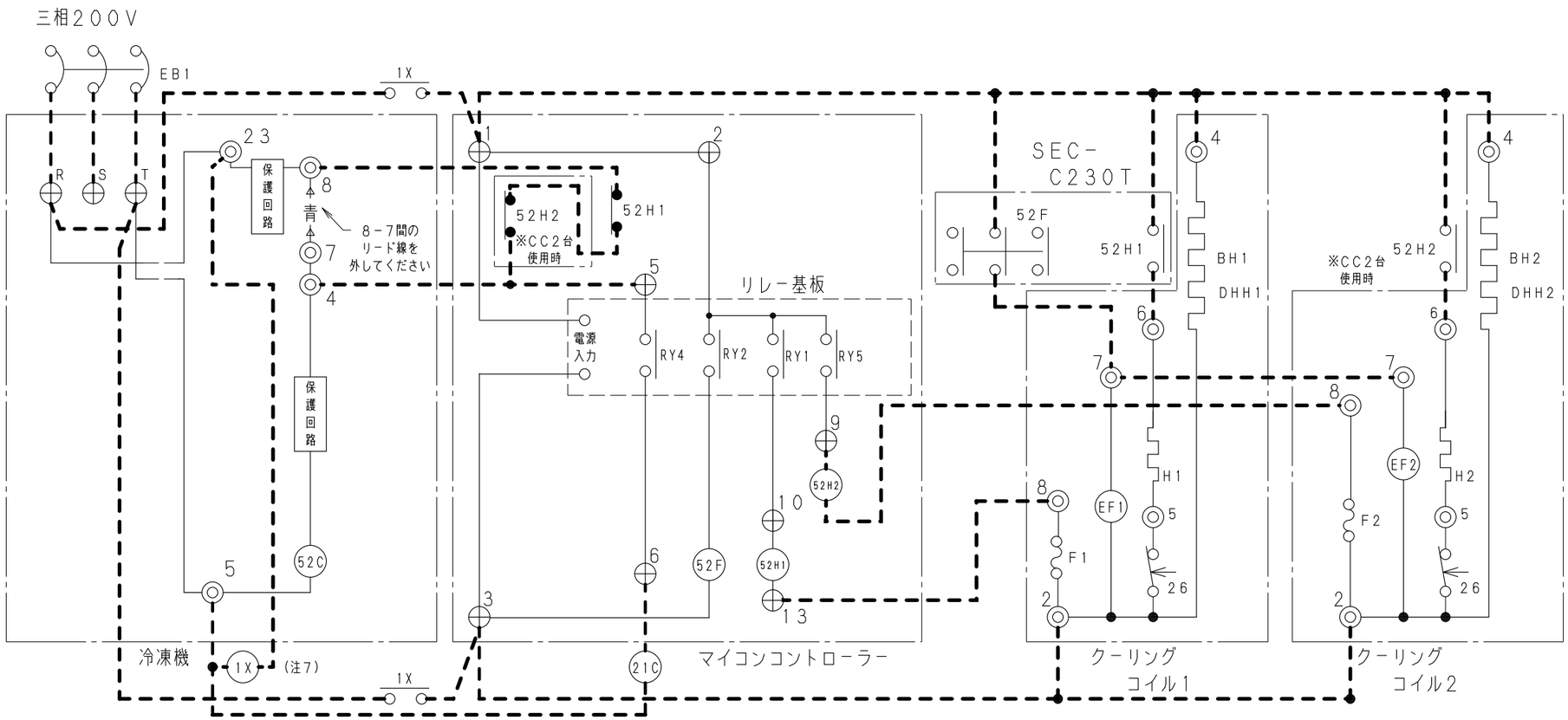

コンデンシングユニット	
記　号	名　称
52C	コンプレッサモータ用電磁接触器
63H，63L	高低圧圧力スイッチ
⊕ ◎	端子板

マイコンコントローラ（SEC－C230T）	
記　号	名　称
52F	ファンモータ用電磁接触器
52H1	ヒータ用電磁接触器（CC1台目）
⊕	端子板
RY2	ファンモータ用リレー
RY1	霜取りヒータ用リレー（CC1台目）
RY4	電磁弁用リレー
RY5	ヒータ用リレー（CC2台目）

クーリングコイル	
記　号	名　称
F1，2	温度ヒューズ
26	過熱防止用サーモスタット
◎	端子板
EF1，2	エバポレータ用ファンモータ
H1，2	デフロストヒータ，ファンガードヒータ
BH1，2	ボックスヒータ
DHH1，2	ドレンホースヒータ

現地手配部品	
記　号	名　称
EB1，2	漏電遮断器
21C	液管電磁弁
52H2	ヒータ用電磁接触器（CC2台目）
- - -	現地配線
1X	リレー（注7）

（注1）　回路図に示している端子板番号は代表機種のものを示しております。各機種の端子板番号についてはカタログを参照ください。
（注3）　SEC－C230Tは霜取り時、2分間のポンプダウンを行います。（取扱説明書「動作説明」参照）
（注4）　接点の矢印は温度及び圧力が上昇した場合の接点部の動作方向を示します。
（注5）　漏電遮断器は容量に見合ったのをご使用ください。
（注6）　ヒータ（H，BH，DHH）は機種により使用しているヒータの組合せが異なります。
（注7）　リレー（1X）はクーリングコイルの霜取り時の電流を参考（表1，2）に、容量に見合ったものをご使用ください。

表1．クーリングコイル（Rシリーズ）霜取り電流値一覧

機種名	霜取り（A）
CC－R310FH	1．9
CC－R510FH	2．8
CC－R710FH	3．4
CC－R910FH	4．3

表2．クーリングコイル（Tシリーズ）霜取り電流値一覧

機種名	霜取り（A）
CC－T1330H	4．0
CC－T1630H	5．0
CC－T1430FH	6．4
CC－T2000FH	5．4

TOLERANCES UNLESS OTHERWISE SPECIFIED
DIA = ø
THIRD ANGLE
APPROVALS
CHECKED
DESIGN
DRAWN
FIRST MADE FOR キシュメイ　QT
工程コード 00－00

REFERENCE TO 000-0-0000-000-00	20．09．08 NAME．DATE	△ REVISIONS	1 R．NO
整理名	MATERIAL	PART CODE HB-SEC-230-06	
断面積 MM²	素材寸法 × MM MM	FINISH	NAME NAME

FS-02(3)　A3
6540※R19

▶ 図面を実測しないこと ◀
▶ 注記なき寸法は外寸を示す ◀

RMK	PART CODE	MATERIAL	QT	NAME

230-07

230-07-1

冷凍機　　：OCU-NS300FS~NS1000FS
クーリングコイル：V/M/D，A/SD/T2000~T4000
霜取り方式　　：オフサイクル

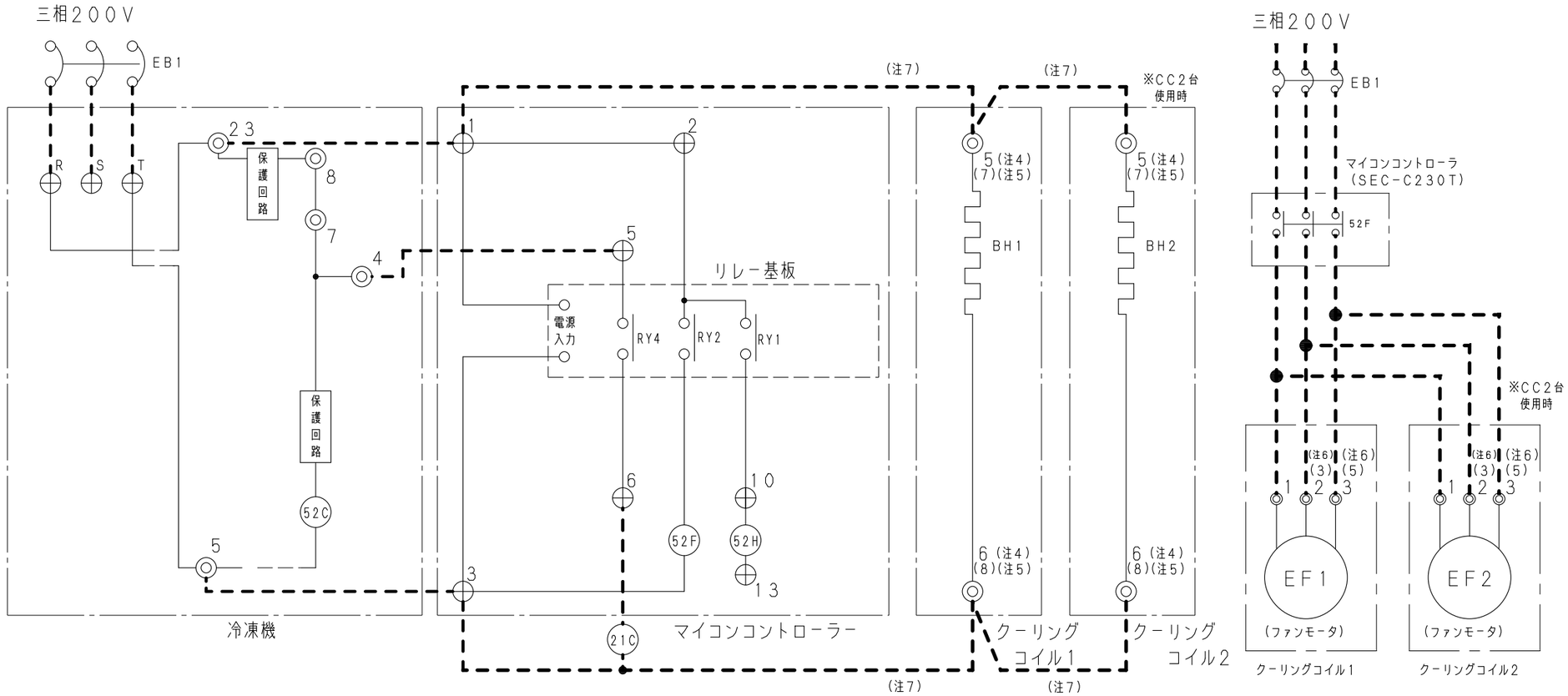

コンデンシングユニット	
記　号	名　称
52C	コンプレッサモータ用電磁接触器
63H，63L	高低圧圧力スイッチ
⊕ ◎	端子板

マイコンコントローラ(SEC-C230T)	
記　号	名　称
52F	ファンモータ用電磁接触器
52H	ヒータ用電磁接触器
⊕	端子板
RY2	ファンモータ用リレー
RY1	霜取りヒータ(CC-1)用リレー
RY4	電磁弁用リレー

クーリングコイル	
記　号	名　称
◎	端子板
EF1，2	エバポレータ用ファンモータ
BH1，2	ボックスヒータ

現地手配部品	
記　号	名　称
EB1，2	漏電遮断器
21C	液管電磁弁
･━━･	現地配線

(注1)　回路図に示している端子板番号は代表機種のものを示しております。各機種の端子板番号についてはカタログを参照ください。
(注3)　漏電遮断器は運転時の電流に見合ったものをご使用ください。
(注4)　クーリングコイルの端子板2，3又は1，2に接続されているボックスヒータの電線を端子板5，6に移動して下さい。
　　(CC-D15，D19，D24，HAシリーズは除く)
(注5)　CC-HAシリーズは端子板5，6に接続されているボックスヒータの電線を端子板7，8に移動して下さい。
(注6)　CC-D15，D19，D24，HAシリーズは、端子番号2→3、3→5となります。
(注7)　CC-D15，D19，D24シリーズは、マイコンコントローラーの端子1，3とクーリングコイルの端子5，6間の配線は不要です。

TOLERANCES UNLESS OTHERWISE SPECIFIED
DIA = Ø
THIRD ANGLE

APPROVALS
CHECKED
DESIGN
DRAWN

FIRST MADE FOR キシュメイ　QT
工程コード 00-00

REFERENCE TO 000-0-0000-000-00	20.09.08 NAME. DATE	△ REVISIONS	1 R. NO
整理名	MATERIAL	PART CODE HB-SEC-230-07	
断面積 MM²	素材寸法 × MM MM	FINISH	NAME NAME

FS-02(3)　A3
6540※R19

▶ 図面を実測しないこと ◀
▶ 注記なき寸法は外寸を示す ◀

RMK	PART CODE	MATERIAL	QT	NAME

冷凍機　　：OCU-NS300FS~NS1000FS
クーリングコイル：C
霜取り方式　　：オフサイクル

230-08

230-08-1

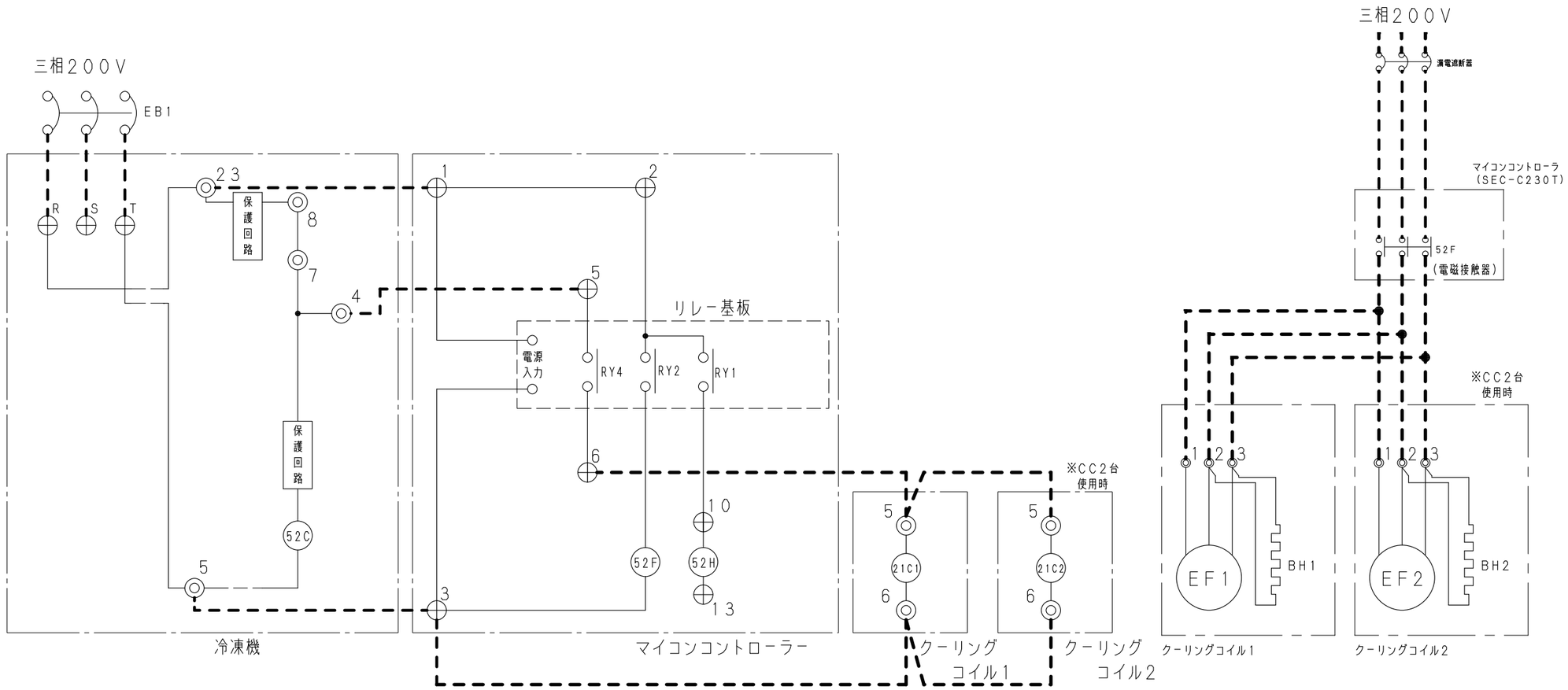

コンデンシングユニット	
記　号	名　称
52C	コンプレッサモータ用電磁接触器
63H，63L	高低圧圧力スイッチ
⊕ ◎	端子板

マイコンコントローラ（SEC-C230T）	
記　号	名　称
52F	ファンモータ用電磁接触器
52H	ヒータ用電磁接触器
⊕	端子板
RY2	ファンモータ用リレー
RY1	霜取りヒータ（CC-1）用リレー
RY4	電磁弁用リレー

クーリングコイル	
記　号	名　称
◎	端子板
EF1，2	エバポレータ用ファンモータ
BH1，2	ボックスヒータ
21C1，2	液管電磁弁

現地手配部品	
記　号	名　称
EB1，2	漏電遮断器
┅	現地配線

（注1）　回路図に示している端子板番号は代表機種のものを示しております。各機種の端子板番号についてはカタログを参照ください。
（注2）　漏電遮断器は運転時の電流に見合ったものをご使用ください。

TOLERANCES UNLESS OTHERWISE SPECIFIED
DIA = ø
THIRD ANGLE

APPROVALS
CHECKED
DESIGN
DRAWN

FIRST MADE FOR キシュメイ　QT
工程コード 00-00

REFERENCE TO 000-0-0000-000-00	20.09.07 NAME. DATE	△ REVISIONS	1 R. NO
整理名	MATERIAL	PART CODE HB-SEC-230-08	
断面積 MM²	素材寸法 × MM MM	FINISH	NAME NAME

FS-02(3)　A3
6540※R19

▶ 図面を実測しないこと ◀
▶ 注記なき寸法は外寸を示す ◀

RMK	PART CODE	MATERIAL	QT	NAME

230-09

230-09-2

冷凍機　　：LCU-NS31P~NS101P
クーリングコイル：V/M/D/U/B/T2000FH
霜取り方式　　：ヒーター

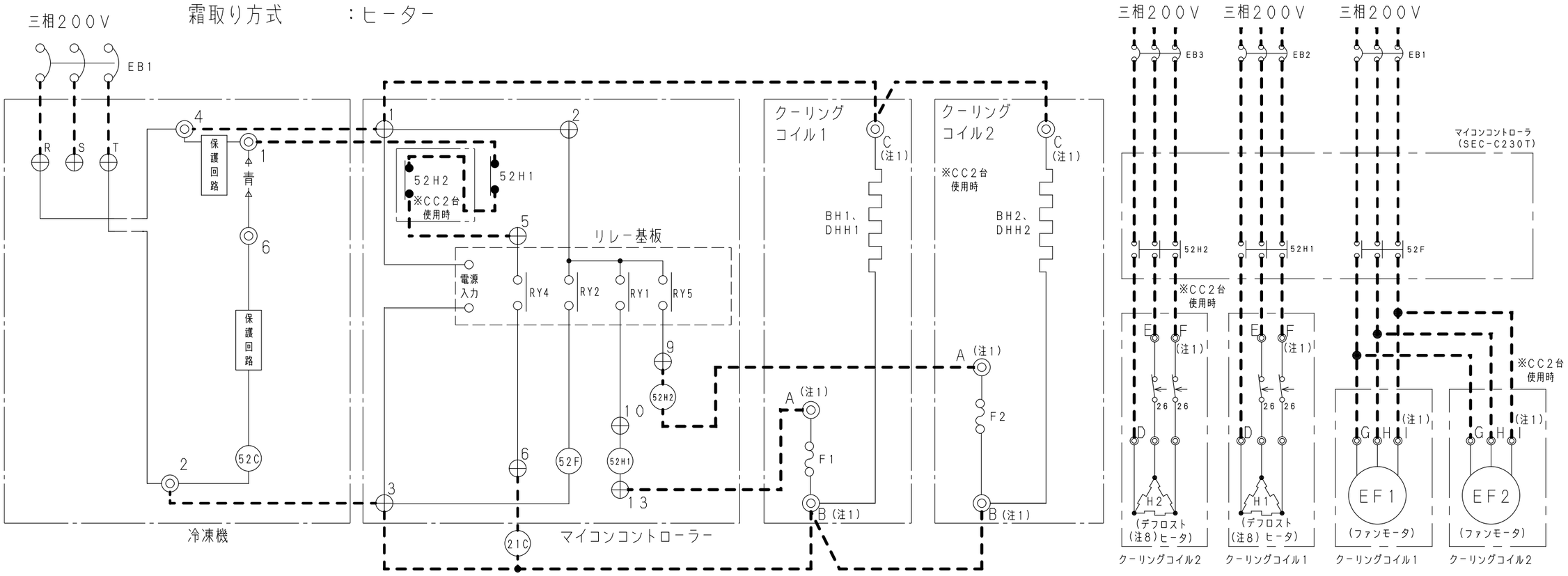

コンデンシングユニット	
記　号	名　称
52C	コンプレッサモータ用電磁接触器
63H，63L	高低圧圧力スイッチ
⊕ ◎	端子板

マイコンコントローラ（SEC-C230T）	
記　号	名　称
52F	ファンモータ用電磁接触器
52H1	ヒータ用電磁接触器（CC1台目）
⊕	端子板
RY2	ファンモータ用リレー
RY1	霜取りヒータ用リレー（CC1台目）
RY4	電磁弁用リレー
RY5	ヒータ用リレー（CC2台目）

クーリングコイル	
記　号	名　称
F1，2	温度ヒューズ
26	過熱防止用サーモスタット
◎	端子板
EF1，2	エバポレータ用ファンモータ
H1，2	デフロストヒータ，ファンガードヒータ
BH1，2	ボックスヒータ
DHH1，2	ドレンホースヒータ

現地手配部品	
記　号	名　称
EB1，2，3	漏電遮断器
52H2	ヒーター用電磁接触器（CC2台目用）
21C	液管電磁弁
‹ ━ ━ ›	現地配線

（注1）　回路図に示している端子板番号は代表機種のものを示しております。各機種の端子板番号については表1及びカタログを参照ください。
（注2）　SEC-C230Tは霜取り時、2分間のポンプダウンを行います。（取扱説明書「動作説明」参照）
（注3）　接点の矢印は温度及び圧力が上昇した場合の接点部の動作方向を示します。

（注5）　CC-Bシリーズを組み合わせる場合は、SEC-C230Tに搭載されている電磁接触器の変更が必要です。
　　詳細については「CC-Bシリーズとの組合せ」を参照ください。
（注6）　漏電遮断器は容量に見合ったものをご使用ください。
（注7）　CC-M2060H、T2000FHのエバポレーター用ファンモーターは、単相200Vですので
　　マイコンコントローラーの52Fとクーリングコイル端子板I（3番）間の配線は不要です。
（注8）　ヒータ（H）は機種により使用しているヒータの組合せが異なります。

表1．クーリングコイル端子板番号一覧

品番	A	B	C	D	E	F	G	H	I
下記機種以外	10	11	12	6	4	5	1	2	3
CC-B13，D17，D24シリーズ，D15020LH	8	9	10	13	11	12	1	3	5
CC-B20シリーズ	8	9	10	17	18	19	1	3	5
CC-B25シリーズ	8	9	10	17	18	19	1	3	5

※回路図の詳細は各クーリングコイルの取扱説明書を参照ください。

TOLERANCES UNLESS OTHERWISE SPECIFIED
DIA = φ
THIRD ANGLE
APPROVALS
CHECKED
DESIGN
DRAWN

FIRST MADE FOR キシュメイ　QT
工程コード 00-00

REFERENCE TO 000-0-0000-000-00	21.04.15 NAME.DATE	△ REVISIONS	2 R.NO
整理名	MATERIAL	PART CODE HB-SEC-230-09	
断面積 MM²	素材寸法 × MM MM	FINISH	NAME NAME

FS-02(3)　A3
6540※R19

▶ 図面を実測しないこと ◀
▶ 注記なき寸法は外寸を示す ◀

RMK	PART CODE	MATERIAL	QT	NAME

230－10

230-10-1

冷凍機　　：LCU－NS31P～NS101P
クーリングコイル：R／T1330H～T1630H，T1430FH
霜取り方式　　：ヒーター

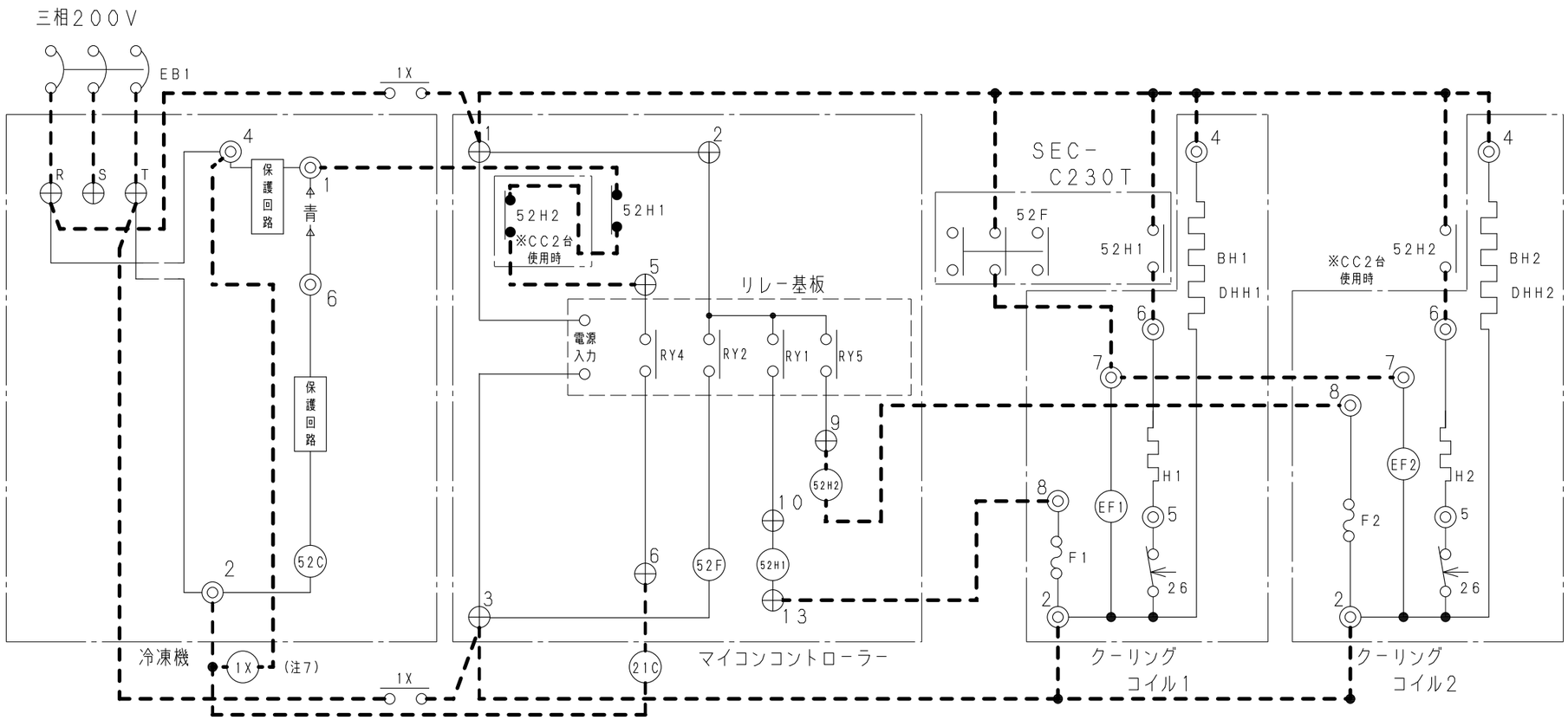

コンデンシングユニット	
記　号	名　称
52C	コンプレッサモータ用電磁接触器
63H，63L	高低圧圧力スイッチ
⊕ ◎	端子板

マイコンコントローラ（SEC－C230T）	
記　号	名　称
52F	ファンモータ用電磁接触器
52H1	ヒータ用電磁接触器（CC1台目）
⊕	端子板
RY2	ファンモータ用リレー
RY1	霜取りヒータ用リレー（CC1台目）
RY4	電磁弁用リレー
RY5	ヒータ用リレー（CC2台目）

クーリングコイル	
記　号	名　称
F1，2	温度ヒューズ
26	過熱防止用サーモスタット
◎	端子板
EF1，2	エバポレータ用ファンモータ
H1，2	デフロストヒータ，ファンガードヒータ
BH1，2	ボックスヒータ
DHH1，2	ドレンホースヒータ

現地手配部品	
記　号	名　称
EB1，2	漏電遮断器
21C	液管電磁弁
52H2	ヒータ用電磁接触器（CC2台目）
----	現地配線
1X	リレー（注7）

（注1）　回路図に示している端子板番号は代表機種のものを示しております。各機種の端子板番号についてはカタログを参照ください。
（注3）　SEC－C230Tは霜取り時、2分間のポンプダウンを行います。（取扱説明書「動作説明」参照）
（注4）　接点の矢印は温度及び圧力が上昇した場合の接点部の動作方向を示します。
（注5）　漏電遮断器は容量に見合ったのをご使用ください。
（注6）　ヒータ（H，BH，DHH）は機種により使用しているヒータの組合せが異なります。
（注7）　リレー（1X）はクーリングコイルの霜取り時の電流を参考（表1，2）に、容量に見合ったものをご使用ください。

表1．クーリングコイル（Rシリーズ）霜取り電流値一覧

機種名	霜取り（A）
CC－R310FH	1．9
CC－R510FH	2．8
CC－R710FH	3．4
CC－R910FH	4．3

表2．クーリングコイル（Tシリーズ）霜取り電流値一覧

機種名	霜取り（A）
CC－T1330H	4．0
CC－T1630H	5．0
CC－T1430FH	6．4
CC－T2000FH	5．4

REFERENCE TO 000-0-0000-000-00	20．09．08 NAME．DATE	△ REVISIONS	1 R．NO
整理名	MATERIAL	PART CODE	HB－SEC－230－10
断面積 MM²	素材寸法 × MM MM	FINISH	NAME

TOLERANCES UNLESS OTHERWISE SPECIFIED
DIA = ø
THIRD ANGLE
APPROVALS
CHECKED
DESIGN
DRAWN
FIRST MADE FOR キシュメイ　QT
工程コード 00－00

FS－02（3）　A3
6540※R19

▶ 図面を実測しないこと ◀
▶ 注記なき寸法は外寸を示す ◀

RMK	PART CODE	MATERIAL	QT	NAME

冷凍機　　：LCU-NS31P~NS101P
クーリングコイル：V/M/D，A/SD/T2000~T4000
霜取り方式　　：オフサイクル

230-11

230-11-1

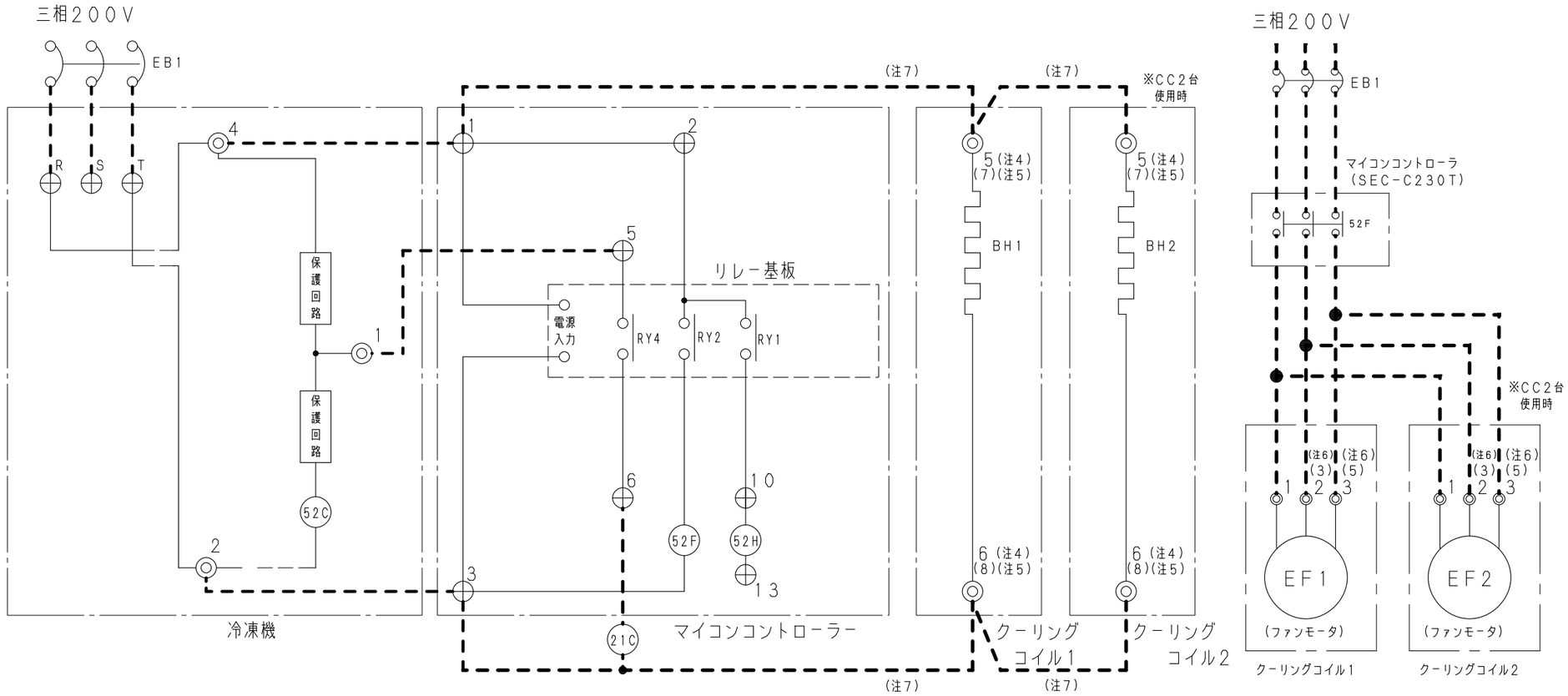

コンデンシングユニット	
記　号	名　称
52C	コンプレッサモータ用電磁接触器
63H，63L	高低圧圧力スイッチ
⊕ ◎	端子板

マイコンコントローラ(SEC-C230T)	
記　号	名　称
52F	ファンモータ用電磁接触器
52H	ヒータ用電磁接触器
⊕	端子板
RY2	ファンモータ用リレー
RY1	霜取りヒータ(CC-1)用リレー
RY4	電磁弁用リレー

クーリングコイル	
記　号	名　称
◎	端子板
EF1，2	エバポレータ用ファンモータ
BH1，2	ボックスヒータ

現地手配部品	
記　号	名　称
EB1，2	漏電遮断器
21C	液管電磁弁
･━━･	現地配線

(注1)　回路図に示している端子板番号は代表機種のものを示しております。各機種の端子板番号についてはカタログを参照ください。

(注3)　漏電遮断器は運転時の電流に見合ったものをご使用ください。
(注4)　クーリングコイルの端子板2，3又は1，2に接続されているボックスヒータの電線を端子板5，6に移動して下さい。
　　(CC-D15，D19，D24，HAシリーズは除く)
(注5)　CC-HAシリーズは端子板5，6に接続されているボックスヒータの電線を端子板7，8に移動して下さい。
(注6)　CC-D15，D19，D24，HAシリーズは、端子番号2→3、3→5となります。
(注7)　CC-D15，D19，D24シリーズは、マイコンコントローラーの端子1，3とクーリングコイルの端子5，6間の配線は不要です。

TOLERANCES UNLESS OTHERWISE SPECIFIED
DIA = Ø
THIRD ANGLE

APPROVALS
CHECKED
DESIGN
DRAWN

FIRST MADE FOR キシュメイ　QT
工程コード 00-00

REFERENCE TO 000-0-0000-000-00	20.09.08 NAME. DATE	△ REVISIONS	1 R. NO
整理名	MATERIAL	PART CODE HB-SEC-230-11	
断面積 MM²	素材寸法 × MM MM	FINISH	NAME NAME

FS-02(3)　A3
6540※R19

▶ 図面を実測しないこと ◀
▶ 注記なき寸法は外寸を示す ◀

RMK	PART CODE	MATERIAL	QT	NAME

冷凍機　　：LCU-NS31P～NS101P
クーリングコイル：C
霜取り方式　　：オフサイクル

230-12

230-12-1

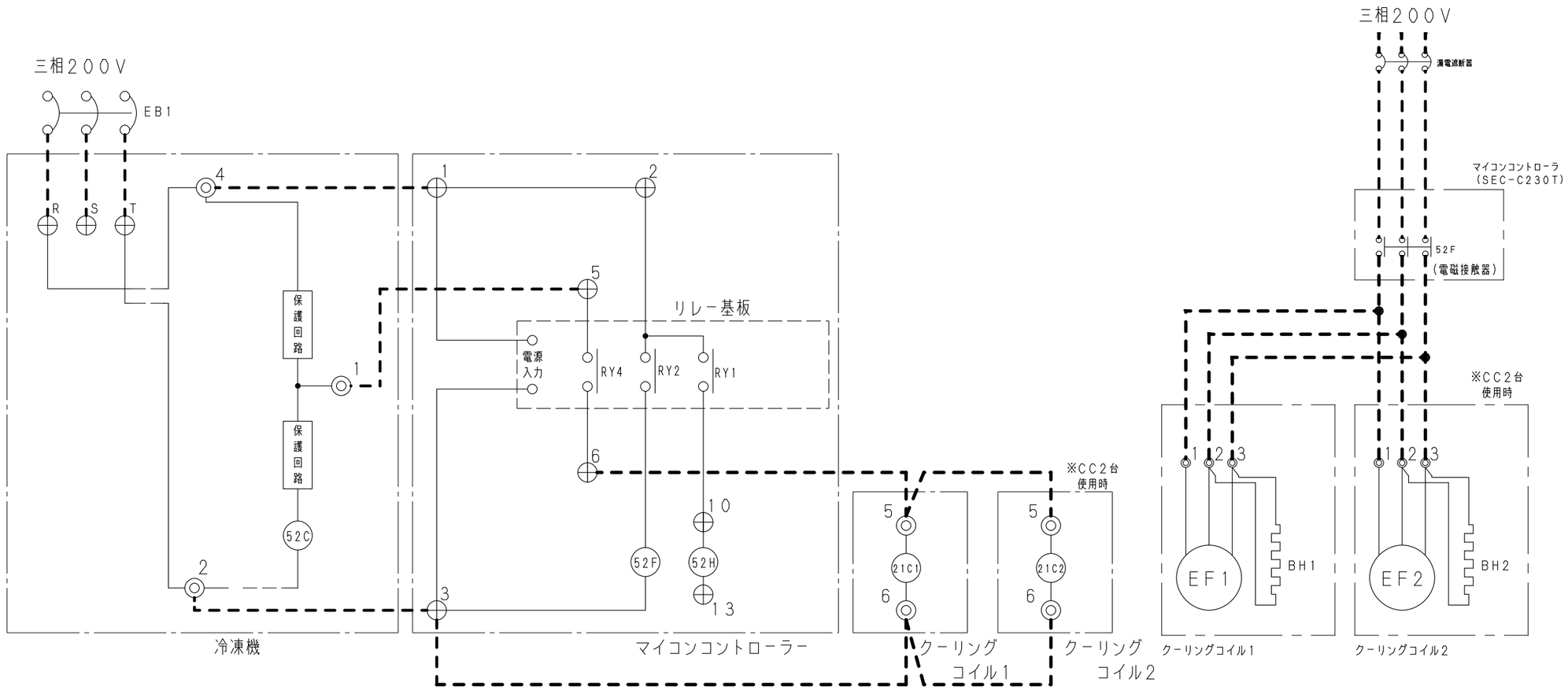

コンデンシングユニット	
記　号	名　称
52C	コンプレッサモータ用電磁接触器
63H，63L	高低圧圧力スイッチ
⊕ ◎	端子板

マイコンコントローラ（SEC-C230T）	
記　号	名　称
52F	ファンモータ用電磁接触器
52H	ヒータ用電磁接触器
⊕	端子板
RY2	ファンモータ用リレー
RY1	霜取りヒータ（CC-1）用リレー
RY4	電磁弁用リレー

クーリングコイル	
記　号	名　称
◎	端子板
EF1，2	エバポレータ用ファンモータ
BH1，2	ボックスヒータ
21C1，2	液管電磁弁

現地手配部品	
記　号	名　称
EB1，2	漏電遮断器
┅	現地配線

（注1）　回路図に示している端子板番号は代表機種のものを示しております。各機種の端子板番号についてはカタログを参照ください。
（注2）　漏電遮断器は運転時の電流に見合ったものをご使用ください。

TOLERANCES UNLESS OTHERWISE SPECIFIED
DIA = ø
THIRD ANGLE

APPROVALS
CHECKED
DESIGN
DRAWN

FIRST MADE FOR キシュメイ　QT
工程コード 00-00

REFERENCE TO 000-0-0000-000-00	20.09.07 NAME. DATE	△ REVISIONS	1 R. NO
整理名	MATERIAL	PART CODE HB-SEC-230-12	
断面積 MM²	素材寸法 × MM MM	FINISH	NAME NAME

FS-02(3)　A3
6540※R19

▶ 図面を実測しないこと ◀
▶ 注記なき寸法は外寸を示す ◀

RMK	PART CODE	MATERIAL	QT	NAME

230－13

230-13-3

冷凍機　：OCU-HS3001MVFA~HS4002MVF、OCU-GS3001MVF~GS4002MVF、OCU-KS3000MVF~KS4000MVF
LCU-HS300MVP~HS40MVP，LCU-GS301MVP~GS401MVP、LCU-KS300MVP~KS400MVP

クーリングコイル：V／M／D／U／B／T2000FH

霜取り方式　：ヒーター

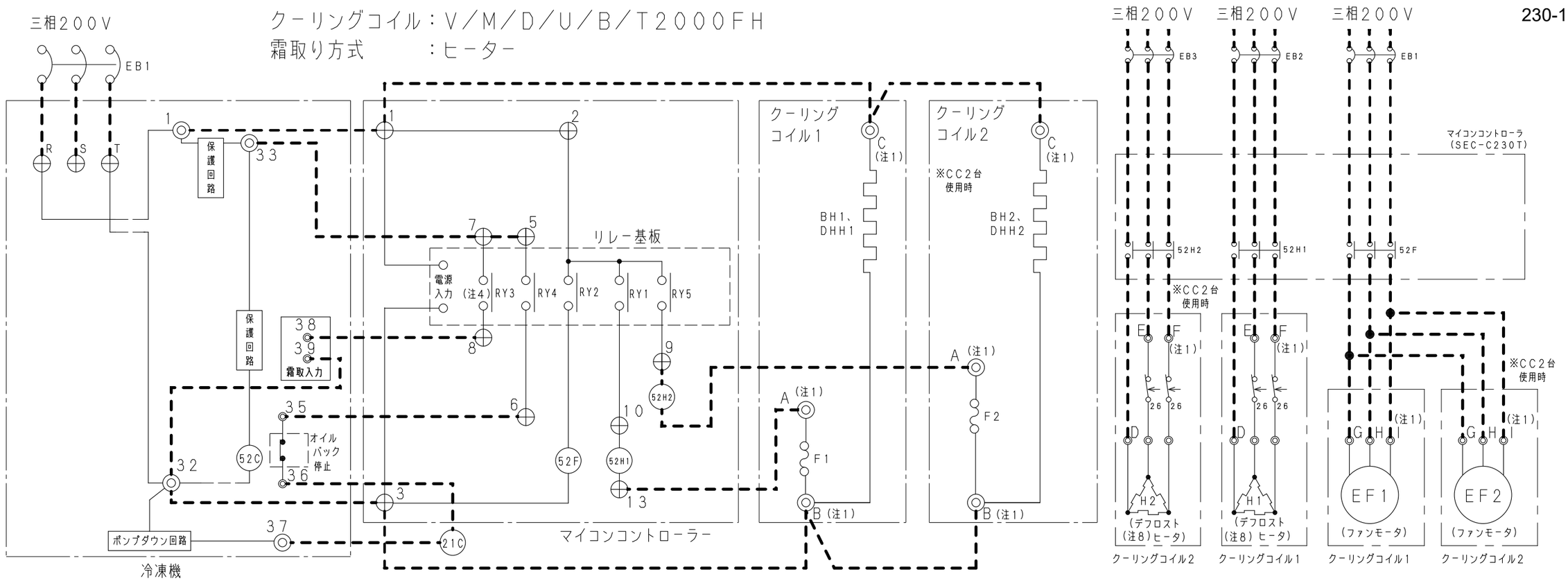

コンデンシングユニット	
記　号	名　称
52C	コンプレッサモータ用電磁接触器
63H，63L	高低圧圧力スイッチ
⊕ ◎	端子板

マイコンコントローラ（SEC－C230T）	
記　号	名　称
52F	ファンモータ用電磁接触器
52H1	ヒータ用電磁接触器（CC1台目）
⊕	端子板
RY2	ファンモータ用リレー
RY1	霜取りヒータ用リレー（CC1台目）
RY4	電磁弁用リレー
RY5	霜取りヒータ用リレー（CC2台目）
RY3	霜取り同期出力リレー

クーリングコイル	
記　号	名　称
F1，2	温度ヒューズ
26	過熱防止用サーモスタット
◎	端子板
EF1，2	エバポレータ用ファンモータ
H1，2	デフロストヒータ，ファンガードヒータ
BH1，2	ボックスヒータ
DHH1，2	ドレンホースヒータ

現地手配部品	
記　号	名　称
EB1，2，3	漏電遮断器
52H2	ヒーター用電磁接触器（CC2台目用）
21C	液管電磁弁
‐ ━ ━ ‐	現地配線

（注1）　回路図に示している端子板番号は代表機種のものを示しております。各機種の端子板番号については表1及びカタログを参照ください。
（注2）　SEC－C230Tは霜取り時、2分間のポンプダウンを行います。（取扱説明書「動作説明」参照）
（注3）　接点の矢印は温度及び圧力が上昇した場合の接点部の動作方向を示します。
（注4）　霜取り同期出力はヒータの出力と同期します。またCC2台使用時は、両方のヒータがOFFするまで出力します。

（注5）　CC－Bシリーズを組み合わせる場合は、SEC－C230Tに搭載されている電磁接触器の変更が必要です。
詳細については「CC－Bシリーズとの組合せ」を参照ください。
（注6）　漏電遮断器は容量に見合ったものをご使用ください。
（注7）　CC－M2060H、T2000FHのエバポレーター用ファンモーターは、単相200Vですので
マイコンコントローラーの52Fとクーリングコイル端子板I（3番）間の配線は不要です。
（注8）　ヒータ（H）は機種により使用しているヒータの組合せが異なります。

表1．クーリングコイル端子板番号一覧

品番	A	B	C	D	E	F	G	H	I
下記機種以外	10	11	12	6	4	5	1	2	3
CC-B13，D17，D24シリーズ，D15020LH	8	9	10	13	11	12	1	3	5
CC-B20シリーズ	8	9	10	17	18	19	1	3	5
CC-B25シリーズ	8	9	10	17	18	19	1	3	5

※回路図の詳細は各クーリングコイルの取扱説明書を参照ください。

TOLERANCES UNLESS OTHERWISE SPECIFIED
DIA = ø
THIRD ANGLE

APPROVALS
CHECKED
DESIGN
DRAWN

FIRST MADE FOR キシュメイ　QT
工程コード 00－00

REFERENCE TO 000-0-0000-000-00	21.04.15 NAME. DATE	REVISIONS	3 R. NO
整理名	MATERIAL	PART CODE HB-SEC-230-13	
断面積 MM² / 素材寸法 × MM MM	FINISH	NAME NAME	

FS-02(3)　A3
6540*R19

▶ 図面を実測しないこと ◀
▶ 注記なき寸法は外寸を示す ◀

RMK	PART CODE	MATERIAL	QT	NAME

230－14

230-14-2

冷凍機　：OCU-HS3001MVFA~HS4002MVF、OCU-GS3001MVF~GS4002MVF、OCU-KS3000MVF~KS4000MVF
LCU-HS300MVP~HS40MVP、LCU-GS301MVP~GS401MVP、LCU-KS300MVP~KS400MVP

クーリングコイル：R／T1330H～T1630H，T1430FH

霜取り方式　：ヒーター

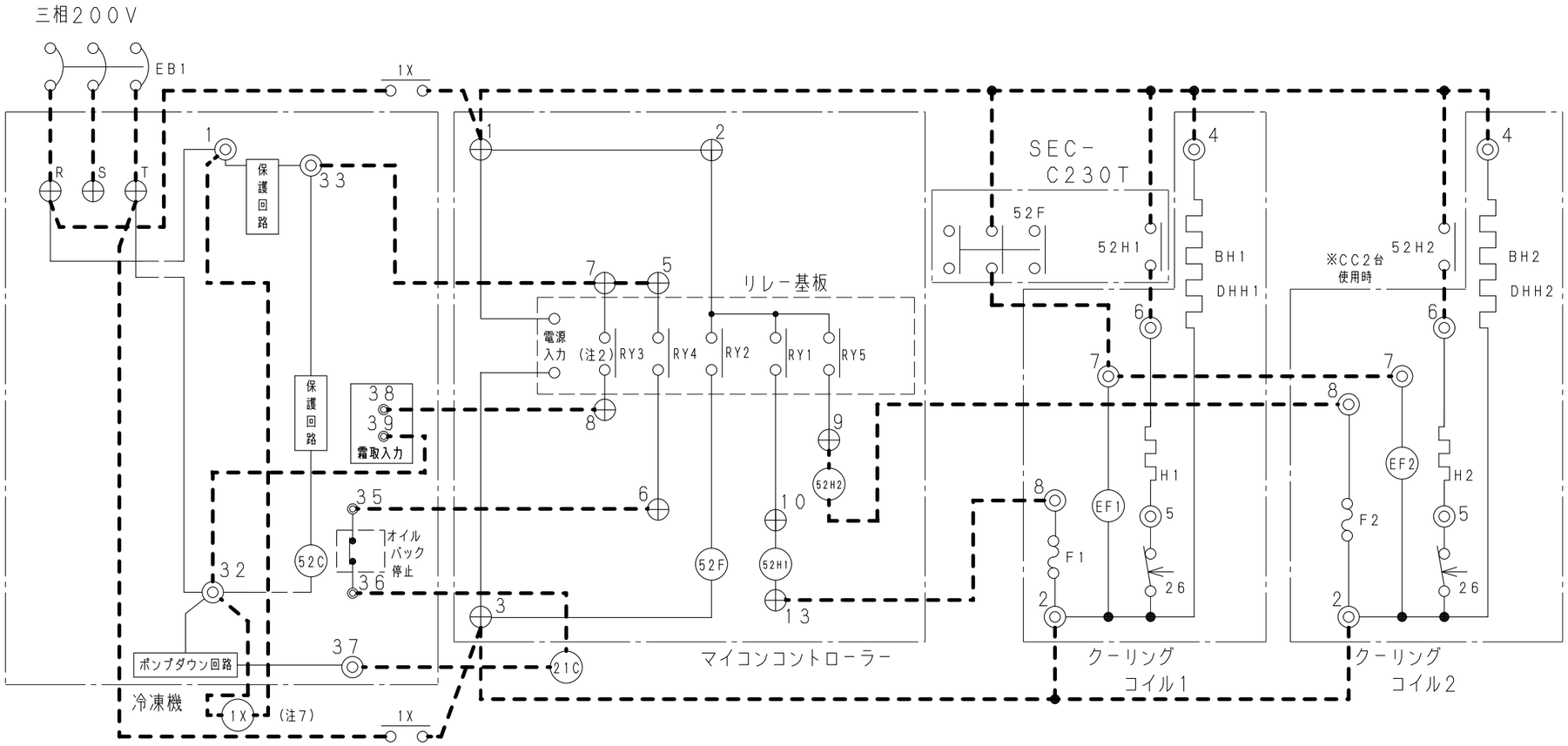

コンデンシングユニット	
記　号	名　称
52C	コンプレッサモータ用電磁接触器
63H，63L	高低圧圧力スイッチ
⊕ ◎	端子板

マイコンコントローラ（SEC－C230T）	
記　号	名　称
52F	ファンモータ用電磁接触器
52H1	ヒータ用電磁接触器（CC1台目）
⊕	端子板
RY2	ファンモータ用リレー
RY1	霜取りヒータ用リレー（CC1台目）
RY4	電磁弁用リレー
RY5	霜取りヒータ用リレー（CC2台目）
RY3	霜取り同期出力リレー

クーリングコイル	
記　号	名　称
F1，2	温度ヒューズ
26	過熱防止用サーモスタット
◎	端子板
EF1，2	エバポレータ用ファンモータ
H1，2	デフロストヒータ，ファンガードヒータ
BH1，2	ボックスヒータ
DHH1，2	ドレンホースヒータ

現地手配部品	
記　号	名　称
EB1，2	漏電遮断器
21C	液管電磁弁
52H2	ヒータ用電磁接触器（CC2台目）
･－－－･	現地配線
1X	リレー（注7）

（注1）　回路図に示している端子板番号は代表機種のものを示しております。各機種の端子板番号についてはカタログを参照ください。
（注2）　霜取り同期出力はヒータの出力と同期します。またCC2台使用時は、両方のヒータがOFFするまで出力します。
（注3）　SEC－C230Tは霜取り時、2分間のポンプダウンを行います。（取扱説明書「動作説明」参照）
（注4）　接点の矢印は温度及び圧力が上昇した場合の接点部の動作方向を示します。
（注5）　漏電遮断器は容量に見合ったのをご使用ください。
（注6）　ヒータ（H，BH，DHH）は機種により使用しているヒータの組合せが異なります。
（注7）　リレー（1X）はクーリングコイルの霜取り時の電流を参考（表1，2）に、容量に見合ったものをご使用ください。

表1．クーリングコイル（Rシリーズ）霜取り電流値一覧

機種名	霜取り（A）
CC－R310FH	1．9
CC－R510FH	2．8
CC－R710FH	3．4
CC－R910FH	4．3

表2．クーリングコイル（Tシリーズ）霜取り電流値一覧

機種名	霜取り（A）
CC－T1330H	4．0
CC－T1630H	5．0
CC－T1430FH	6．4
CC－T2000FH	5．4

REFERENCE TO 000-0-0000-000-00	20．09．08 NAME．DATE	△ REVISIONS	2 R．NO
整理名	MATERIAL	PART CODE HB-SEC-230-14	
断面積 MM²	素材寸法 × MM MM	FINISH	NAME NAME

TOLERANCES UNLESS OTHERWISE SPECIFIED
DIA = ø
THIRD ANGLE
APPROVALS
CHECKED
DESIGN
DRAWN
FIRST MADE FOR キシュメイ　QT
工程コード 00－00

FS-02(3)　A3
6540*R19

▶ 図面を実測しないこと ◀
▶ 注記なき寸法は外寸を示す ◀

RMK	PART CODE	MATERIAL	QT	NAME

230－15

230-15-2

冷凍機　：OCU-HS3001MVFA~HS4002MVF、OCU-GS3001MVF~GS4002MVF、OCU-KS3000MVF~KS4000MVF
LCU-HS300MVP~HS40MVP，LCU-GS301MVP~GS401MVP、LCU-KS300MVP~KS400MVP

クーリングコイル：V／M／D，A／SD／T2000～T4000

霜取り方式　：オフサイクル

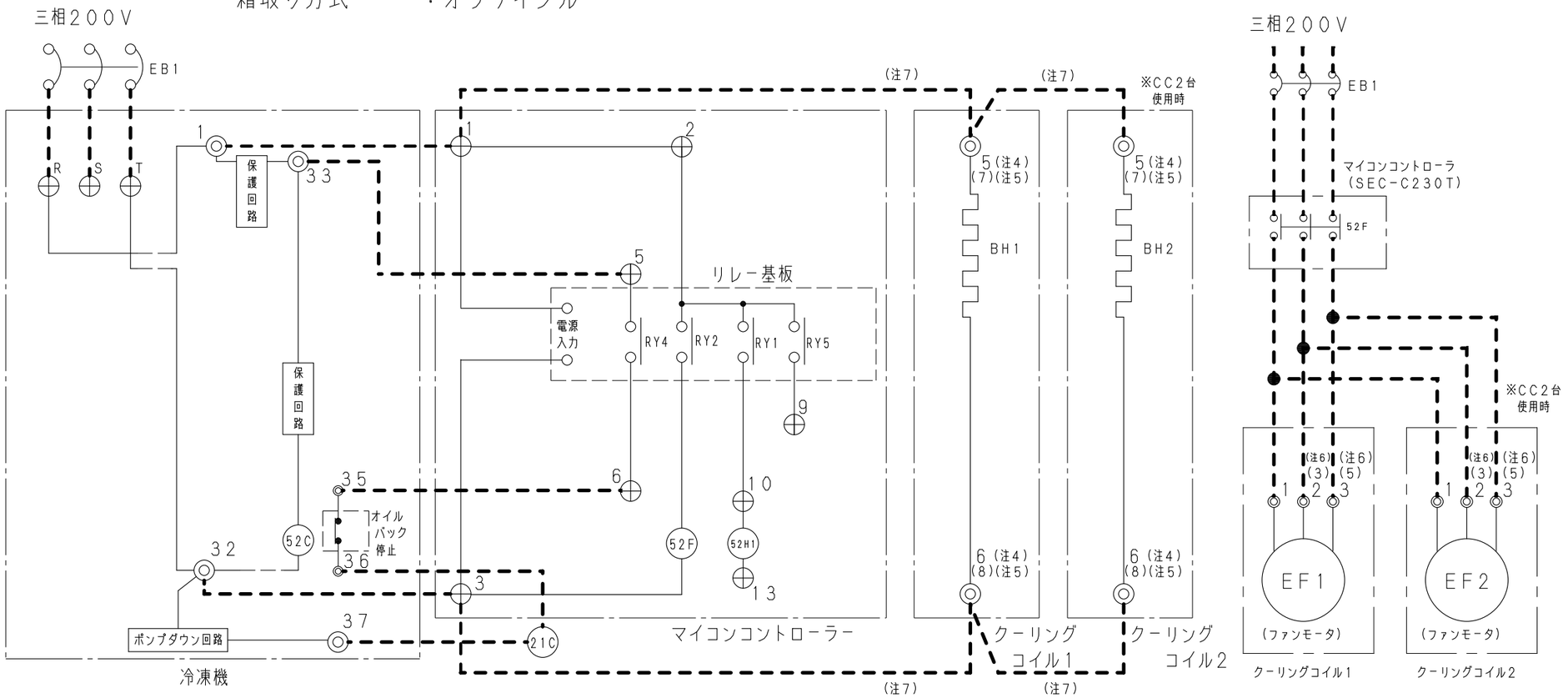

コンデンシングユニット	
記　号	名　称
52C	コンプレッサモータ用電磁接触器
63H，63L	高低圧圧力スイッチ
⊕ ◎	端子板

マイコンコントローラ（SEC－C230T）	
記　号	名　称
52F	ファンモータ用電磁接触器
52H1	ヒータ用電磁接触器（CC1台目）
⊕	端子板
RY2	ファンモータ用リレー
RY1	霜取りヒータ用リレー（CC1台目）
RY4	電磁弁用リレー
RY5	霜取りヒータ用リレー（CC2台目）

クーリングコイル	
記　号	名　称
◎	端子板
EF1，2	エバポレータ用ファンモータ
BH1，2	ボックスヒータ

現地手配部品	
記　号	名　称
EB1，2	漏電遮断器
21C	液管電磁弁
･ ━ ━ ･	現地配線

（注1）　回路図に示している端子板番号は代表機種のものを示しております。各機種の端子板番号についてはカタログを参照ください。

（注3）　漏電遮断器は運転時の電流に見合ったものをご使用ください。
（注4）　クーリングコイルの端子板2，3又は1，2に接続されているボックスヒータの電線を端子板5，6に移動して下さい。
（CC－D15，D19，D24，HAシリーズは除く）
（注5）　CC－HAシリーズは端子板5，6に接続されているボックスヒータの電線を端子板7，8に移動して下さい。
（注6）　CC－D15，D19，D24，HAシリーズは、端子番号2→3、3→5となります。
（注7）　CC－D15，D19，D24シリーズは、マイコンコントローラーの端子1，3とクーリングコイルの端子5，6間の配線は不要です。

TOLERANCES UNLESS OTHERWISE SPECIFIED
DIA = ø
THIRD ANGLE

APPROVALS
CHECKED
DESIGN
DRAWN

FIRST MADE FOR キシュメイ　QT

工程コード 00－00

REFERENCE TO 000-0-0000-000-00	20.09.08 NAME. DATE	△ REVISIONS	2 R. NO
整理名	MATERIAL	PART CODE HB-SEC-230-15	
断面積 MM²	素材寸法 × MM MM	FINISH	NAME NAME

FS-02(3)　A3
6540*R19

▶ 図面を実測しないこと ◀
▶ 注記なき寸法は外寸を示す ◀

RMK	PART CODE	MATERIAL	QT	NAME

230－16

230-16-2

冷凍機　：OCU-HS3001MVFA~HS4002MVF、OCU-GS3001MVF~GS4002MVF、OCU-KS3000MVF~KS4000MVF
LCU-HS300MVP~HS40MVP、LCU-GS301MVP~GS401MVP、LCU-KS300MVP~KS400MVP

クーリングコイル：C

霜取り方式　：オフサイクル

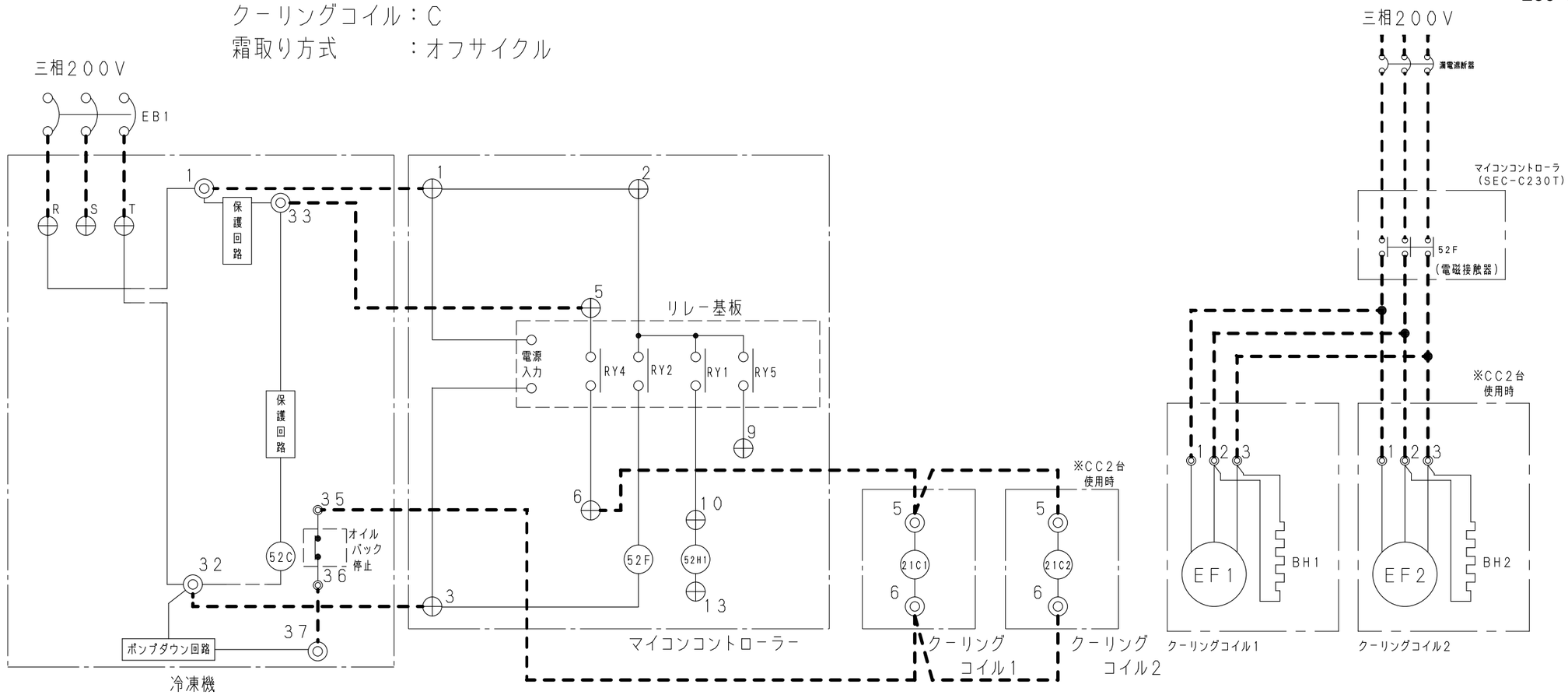

コンデンシングユニット	
記　号	名　称
52C	コンプレッサモータ用電磁接触器
63H，63L	高低圧圧力スイッチ
⊕ ◎	端子板

マイコンコントローラ（SEC－C230T）	
記　号	名　称
52F	ファンモータ用電磁接触器
52H1	ヒータ用電磁接触器（CC1台目）
⊕	端子板
RY2	ファンモータ用リレー
RY1	霜取りヒータ用リレー（CC1台目）
RY4	電磁弁用リレー
RY5	霜取りヒータ用リレー（CC2台目）

クーリングコイル	
記　号	名　称
◎	端子板
EF1，2	エバポレータ用ファンモータ
BH1，2	ボックスヒータ
21C1，2	液管電磁弁

現地手配部品	
記　号	名　称
EB1，2	漏電遮断器
･━━━･	現地配線

（注1）　回路図に示している端子板番号は代表機種のものを示しております。各機種の端子板番号についてはカタログを参照ください。
（注2）　漏電遮断器は運転時の電流に見合ったものをご使用ください。

TOLERANCES UNLESS OTHERWISE SPECIFIED
DIA = ø
THIRD ANGLE

APPROVALS
CHECKED
DESIGN
DRAWN

FIRST MADE FOR キシュメイ　QT

工程コード 00－00

REFERENCE TO 000-0-0000-000-00	20.09.07 NAME. DATE	△ REVISIONS	2 R. NO
整理名	MATERIAL	PART CODE HB-SEC-230-16	
断面積 MM²	素材寸法 × MM MM	FINISH	NAME NAME

FS-02(3)　A3
6540※R19

▶ 図面を実測しないこと ◀
▶ 注記なき寸法は外寸を示す ◀

RMK	PART CODE	MATERIAL	QT	NAME

230－17

230-17-3

冷凍機　：LCU-HS200MVP, LCU-HS250MVP, LCU-NS151MVP, LCU-GS201MVP, LCU-GS252MVP, LCU-KS150MVP~KS250MVP
　　OCU-HS2503MVF, OCU-HS2001MVFA, OCU-HS2501MVFA, OCU-GS1501CSF/MVF, OCU-GS2002DSF/MVF/LDSF, OCU-KS1500MVF~KS2500MVF

クーリングコイル：V／M／D／U／B／T2000FH

霜取り方式　：ヒーター

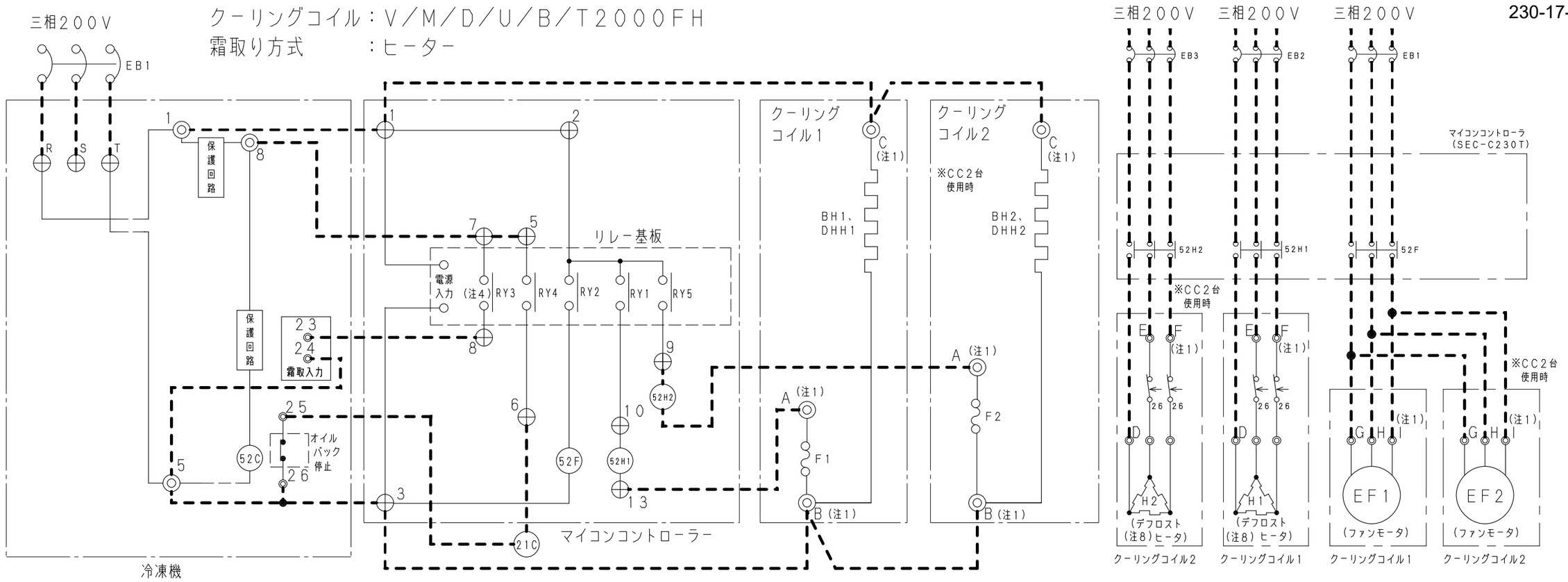

コンデンシングユニット	
記　号	名　称
52C	コンプレッサモータ用電磁接触器
63H, 63L	高低圧圧力スイッチ
⊕ ◎	端子板

マイコンコントローラ（SEC－C230T）	
記　号	名　称
52F	ファンモータ用電磁接触器
52H1	ヒータ用電磁接触器（CC1台目）
⊕	端子板
RY2	ファンモータ用リレー
RY1	霜取りヒータ用リレー（CC1台目）
RY4	電磁弁用リレー
RY5	霜取りヒータ用リレー（CC2台目）
RY3	霜取り同期出力リレー

クーリングコイル	
記　号	名　称
F1, 2	温度ヒューズ
26	過熱防止用サーモスタット
◎	端子板
EF1, 2	エバポレータ用ファンモータ
H1, 2	デフロストヒータ, ファンガードヒータ
BH1, 2	ボックスヒータ
DHH1, 2	ドレンホースヒータ

現地手配部品	
記　号	名　称
EB1, 2, 3	漏電遮断器
52H2	ヒーター用電磁接触器（CC2台目用）
21C	液管電磁弁
‐ ━ ━ ‐	現地配線

（注1）　回路図に示している端子板番号は代表機種のものを示しております。各機種の端子板番号については表1及びカタログを参照ください。
（注2）　SEC－C230Tは霜取り時、2分間のポンプダウンを行います。（取扱説明書「動作説明」参照）
（注3）　接点の矢印は温度及び圧力が上昇した場合の接点部の動作方向を示します。
（注4）　霜取り同期出力はヒータの出力と同期します。またCC2台使用時は、両方のヒータがOFFするまで出力します。

（注5）　CC－Bシリーズを組み合わせる場合は、SEC－C230Tに搭載されている電磁接触器の変更が必要です。
　　詳細については「CC－Bシリーズとの組合せ」を参照ください。
（注6）　漏電遮断器は容量に見合ったものをご使用ください。
（注7）　CC－M2060H、T2000FHのエバポレーター用ファンモーターは、単相200Vですので
　　マイコンコントローラーの52Fとクーリングコイル端子板I（3番）間の配線は不要です。
（注8）　ヒータ（H）は機種により使用しているヒータの組合せが異なります。

表1．クーリングコイル端子板番号一覧

品番	A	B	C	D	E	F	G	H	I
下記機種以外	10	11	12	6	4	5	1	2	3
CC-B13, D17, D24シリーズ, D15020LH, U15060FH	8	9	10	13	11	12	1	3	5
CC-B20シリーズ	8	9	10	17	18	19	1	3	5
CC-B25シリーズ	8	9	10	17	18	19	1	3	5

※回路図の詳細は各クーリングコイルの取扱説明書を参照ください。

TOLERANCES UNLESS OTHERWISE SPECIFIED
DIA = ø
THIRD ANGLE
APPROVALS
CHECKED
DESIGN
DRAWN

FIRST MADE FOR キシュメイ　QT
工程コード 00－00

REFERENCE TO 000-0-0000-000-00
21. 02. 26　NAME. DATE　REVISIONS　3　R. NO
整理名
MATERIAL
PART CODE HB-SEC-230-17
断面積 MM²
素材寸法 × MM MM
FINISH
NAME NAME

FS-02 (3)　A3
6540※R19

▶ 図面を実測しないこと ◀
▶ 注記なき寸法は外寸を示す ◀

RMK	PART CODE	MATERIAL	QT	NAME

230－18

230-18-2

冷凍機　：LCU-HS200MVP, LCU-HS250MVP, LCU-NS151MVP
LCU-GS201MVP, LCU-GS252MVP, LCU-KS150MVP~KS250MVP
OCU-HS2503MVF, OCU-HS2001MVFA, OCU-HS2501MVFA,
OCU-GS1501CSF/MVF, OCU-GS2002DSF/MVF/LDSF
OCU-KS1500MVF~KS2500MVF

クーリングコイル：R／T1330H～T1630H，T1430FH

霜取り方式　：ヒーター

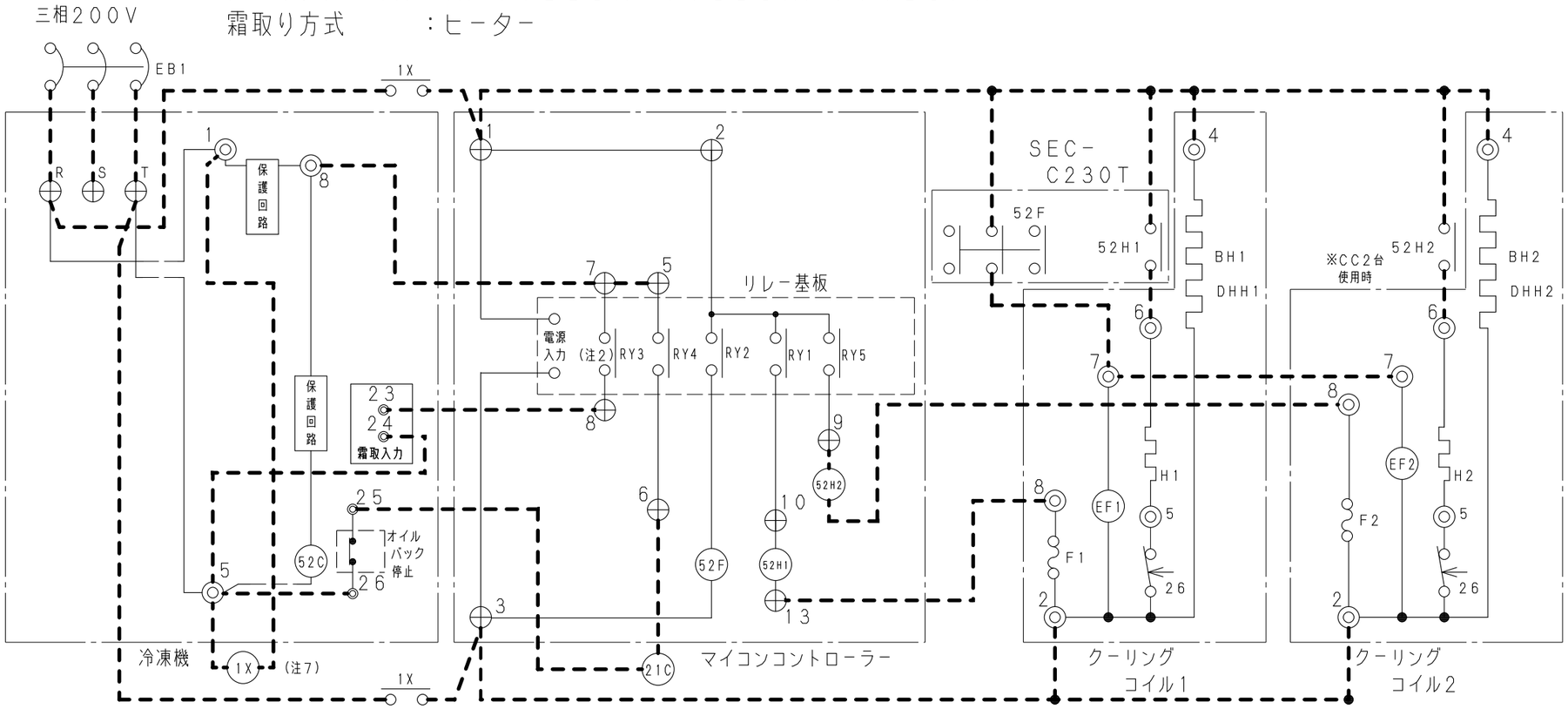

コンデンシングユニット	
記　号	名　称
52C	コンプレッサモータ用電磁接触器
63H，63L	高低圧圧力スイッチ
⊕ ◎	端子板

マイコンコントローラ（SEC－C230T）	
記　号	名　称
52F	ファンモータ用電磁接触器
52H1	ヒータ用電磁接触器（CC1台目）
⊕	端子板
RY2	ファンモータ用リレー
RY1	霜取りヒータ用リレー（CC1台目）
RY4	電磁弁用リレー
RY5	霜取りヒータ用リレー（CC2台目）
RY3	霜取り同期出力リレー

クーリングコイル	
記　号	名　称
F1，2	温度ヒューズ
26	過熱防止用サーモスタット
◎	端子板
EF1，2	エバポレータ用ファンモータ
H1，2	デフロストヒータ，ファンガードヒータ
BH1，2	ボックスヒータ
DHH1，2	ドレンホースヒータ

現地手配部品	
記　号	名　称
EB1，2	漏電遮断器
21C	液管電磁弁
52H2	ヒータ用電磁接触器（CC2台目）
･－－－･	現地配線
1X	リレー（注7）

（注1）　回路図に示している端子板番号は代表機種のものを示しております。各機種の端子板番号についてはカタログを参照ください。
（注2）　霜取り同期出力はヒータの出力と同期します。またCC2台使用時は、両方のヒータがOFFするまで出力します。
（注3）　SEC－C230Tは霜取り時、2分間のポンプダウンを行います。（取扱説明書「動作説明」参照）
（注4）　接点の矢印は温度及び圧力が上昇した場合の接点部の動作方向を示します。
（注5）　漏電遮断器は容量に見合ったのをご使用ください。
（注6）　ヒータ（H，BH，DHH）は機種により使用しているヒータの組合せが異なります。
（注7）　リレー（1X）はクーリングコイルの霜取り時の電流を参考（表1，2）に、容量に見合ったものをご使用ください。

表1．クーリングコイル（Rシリーズ）霜取り電流値一覧

機種名	霜取り（A）
CC－R310FH	1．9
CC－R510FH	2．8
CC－R710FH	3．4
CC－R910FH	4．3

表2．クーリングコイル（Tシリーズ）霜取り電流値一覧

機種名	霜取り（A）
CC－T1330H	4．0
CC－T1630H	5．0
CC－T1430FH	6．4
CC－T2000FH	5．4

REFERENCE TO	NAME. DATE	REVISIONS	R. NO
000-0-0000-000-00	20. 09. 08	△	2

整理名	MATERIAL	PART CODE
		HB-SEC-230-18
断面積 MM² / 素材寸法 × MM MM	FINISH	NAME: NAME

TOLERANCES UNLESS OTHERWISE SPECIFIED
DIA = ø
THIRD ANGLE
APPROVALS
CHECKED
DESIGN
DRAWN
FIRST MADE FOR キシュメイ　QT
工程コード 00－00

FS-02(3)　A3
6540※R19

▶ 図面を実測しないこと ◀
▶ 注記なき寸法は外寸を示す ◀

RMK	PART CODE	MATERIAL	QT	NAME

230－19

230-19-2

冷凍機　：LCU-HS200MVP, LCU-HS250MVP, LCU-151MVP
LCU-GS201MVP, LCU-GS252MVP, LCU-KS150MVP~KS250MVP
OCU-HS2503MVF, OCU-HS2001MVFA, OCU-HS2501MVFA,
OCU-GS1501CSF/MVF, OCU-GS2002DSF/MVF/LDSF
OCU-KS1500MVF~KS2500MVF

クーリングコイル：V／M／D，A／SD／T2000～T4000

霜取り方式　：オフサイクル

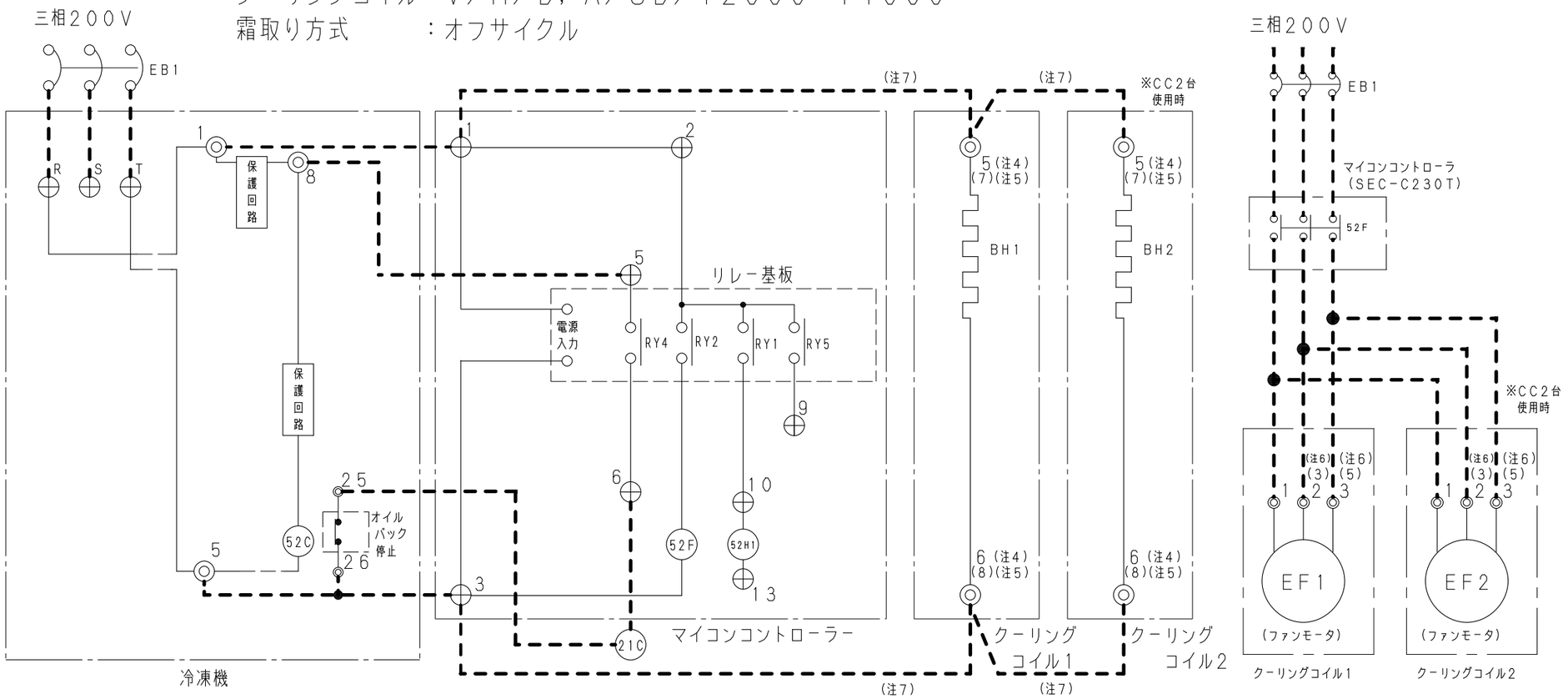

コンデンシングユニット	
記　号	名　称
52C	コンプレッサモータ用電磁接触器
63H，63L	高低圧圧力スイッチ
⊕ ◎	端子板

マイコンコントローラ（SEC－C230T）	
記　号	名　称
52F	ファンモータ用電磁接触器
52H1	ヒータ用電磁接触器（CC1台目）
⊕	端子板
RY2	ファンモータ用リレー
RY1	霜取りヒータ用リレー（CC1台目）
RY4	電磁弁用リレー
RY5	霜取りヒータ用リレー（CC2台目）

クーリングコイル	
記　号	名　称
◎	端子板
EF1，2	エバポレータ用ファンモータ
BH1，2	ボックスヒータ

現地手配部品	
記　号	名　称
EB1，2	漏電遮断器
21C	液管電磁弁
┅┅	現地配線

（注1）　回路図に示している端子板番号は代表機種のものを示しております。各機種の端子板番号についてはカタログを参照ください。

（注3）　漏電遮断器は運転時の電流に見合ったものをご使用ください。
（注4）　クーリングコイルの端子板2，3又は1，2に接続されているボックスヒータの電線を端子板5，6に移動して下さい。
（CC－D15，D19，D24，HAシリーズは除く）
（注5）　CC－HAシリーズは端子板5，6に接続されているボックスヒータの電線を端子板7，8に移動して下さい。
（注6）　CC－D15，D19，D24，HAシリーズは、端子番号2→3、3→5となります。
（注7）　CC－D15，D19，D24シリーズは、マイコンコントローラーの端子1，3とクーリングコイルの端子5，6間の配線は不要です。

TOLERANCES UNLESS OTHERWISE SPECIFIED
DIA = ø
THIRD ANGLE
APPROVALS
CHECKED
DESIGN
DRAWN
FIRST MADE FOR キシュメイ　QT
工程コード 00－00

REFERENCE TO 000-0-0000-000-00	20.09.08 NAME. DATE	△ REVISIONS	2 R. NO
整理名	MATERIAL	PART CODE HB-SEC-230-19	
断面積 MM²	素材寸法 × MM MM	FINISH	NAME NAME

FS-02(3)　A3
6540※R19

▶ 図面を実測しないこと ◀
▶ 注記なき寸法は外寸を示す ◀

RMK	PART CODE	MATERIAL	QT	NAME

230-20

230-20-2

冷凍機　：LCU-HS200MVP, LCU-HS250MVP, LCU-151MVP
LCU-GS201MVP, LCU-GS252MVP, LCU-KS150MVP~KS250MVP
OCU-HS2503MVF, OCU-HS2001MVFA, OCU-HS2501MVFA,
OCU-GS1501CSF/MVF, OCU-GS2002DSF/MVF/LDSF
OCU-KS1500MVF~KS2500MVF

クーリングコイル：C

霜取り方式　：オフサイクル

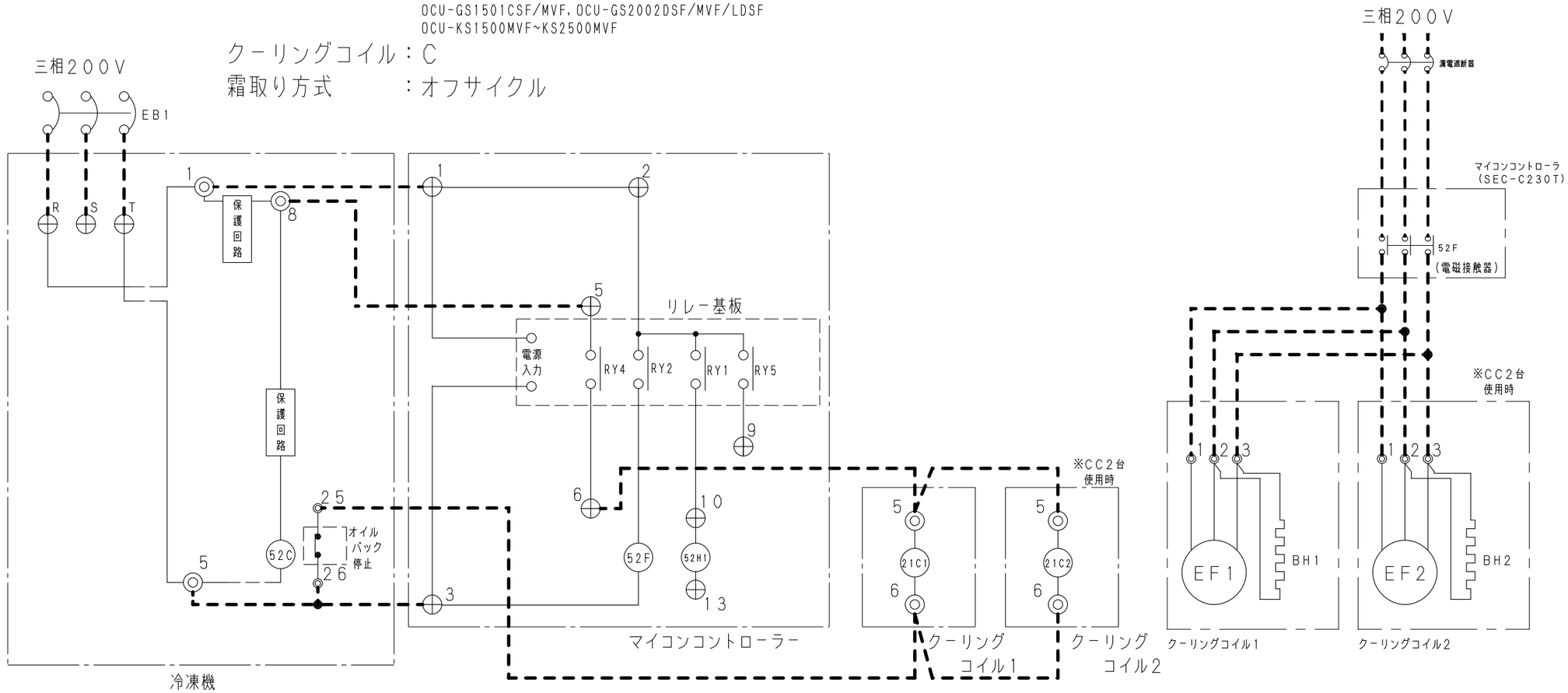

コンデンシングユニット	
記　号	名　称
52C	コンプレッサモータ用電磁接触器
63H, 63L	高低圧圧力スイッチ
⊕ ◎	端子板

マイコンコントローラ（SEC-C230T）	
記　号	名　称
52F	ファンモータ用電磁接触器
52H1	ヒータ用電磁接触器（CC1台目）
⊕	端子板
RY2	ファンモータ用リレー
RY1	霜取りヒータ用リレー（CC1台目）
RY4	電磁弁用リレー
RY5	霜取りヒータ用リレー（CC2台目）

クーリングコイル	
記　号	名　称
◎	端子板
EF1, 2	エバポレータ用ファンモータ
BH1, 2	ボックスヒータ
21C1, 2	液管電磁弁

現地手配部品	
記　号	名　称
EB1, 2	漏電遮断器
----	現地配線

（注1）　回路図に示している端子板番号は代表機種のものを示しております。各機種の端子板番号についてはカタログを参照ください。
（注2）　漏電遮断器は運転時の電流に見合ったものをご使用ください。

TOLERANCES UNLESS OTHERWISE SPECIFIED
DIA = ø
THIRD ANGLE
APPROVALS
CHECKED
DESIGN
DRAWN
FIRST MADE FOR キシュメイ　QT
工程コード 00-00

REFERENCE TO 000-0-0000-000-00	20.09.07 NAME. DATE	△ REVISIONS	2 R. NO
整理名	MATERIAL	PART CODE HB-SEC-230-20	
断面積 MM²	素材寸法 × MM MM	FINISH	NAME NAME

FS-02(3)　A3
6540※R19

▶ 図面を実測しないこと ◀
▶ 注記なき寸法は外寸を示す ◀

RMK	PART CODE	MATERIAL	QT	NAME

230－21

230-21-4

冷凍機　　：OCU－GS1251VF，KS1250VF，HS1501VFA
クーリングコイル：V／M／D／U／B／T2000FH
霜取り方式　　：ヒーター

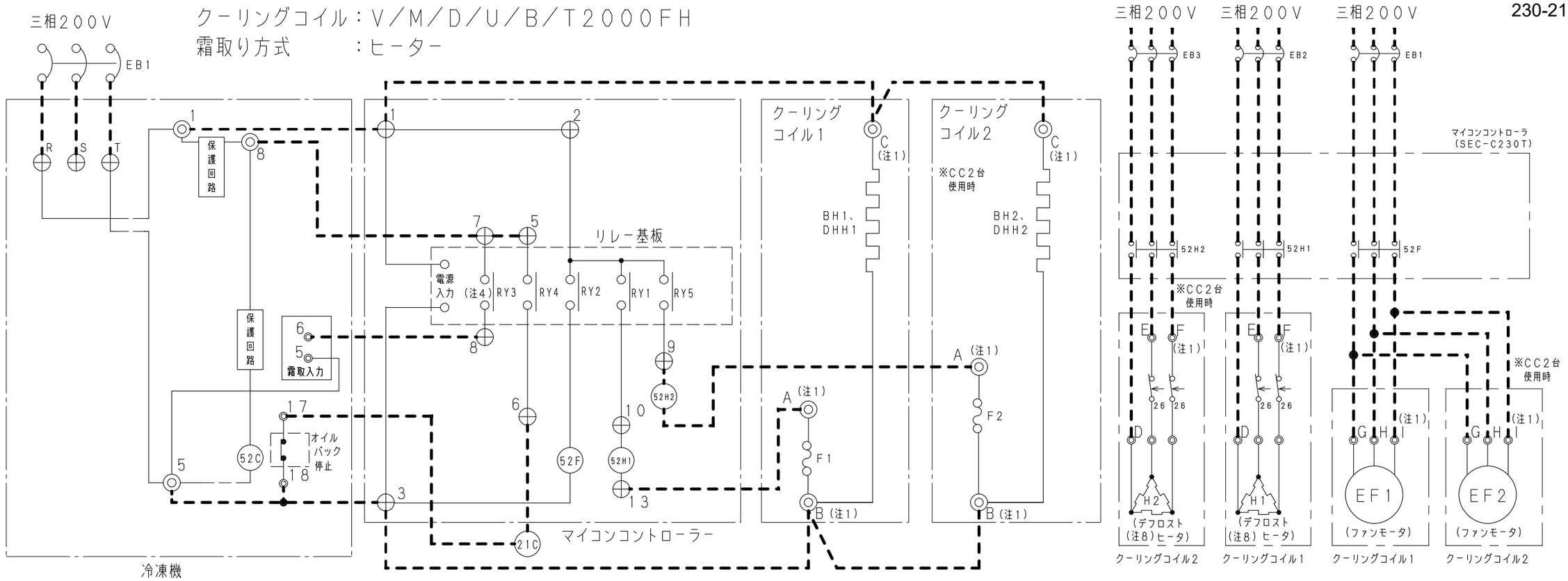

コンデンシングユニット	
記　号	名　　称
52C	コンプレッサモータ用電磁接触器
63H，63L	高低圧圧力スイッチ
⊕ ◎	端子板

マイコンコントローラ（SEC－C230T）	
記　号	名　　称
52F	ファンモータ用電磁接触器
52H1	ヒータ用電磁接触器（CC1台目）
⊕	端子板
RY2	ファンモータ用リレー
RY1	霜取りヒータ用リレー（CC1台目）
RY4	電磁弁用リレー
RY5	霜取りヒータ用リレー（CC2台目）
RY3	霜取り同期出力リレー

クーリングコイル	
記　号	名　　称
F1，2	温度ヒューズ
26	過熱防止用サーモスタット
◎	端子板
EF1，2	エバポレータ用ファンモータ
H1，2	デフロストヒータ，ファンガードヒータ
BH1，2	ボックスヒータ
DHH1，2	ドレンホースヒータ

現地手配部品	
記　号	名　　称
EB1，2，3	漏電遮断器
52H2	ヒーター用電磁接触器（CC2台目用）
21C	液管電磁弁
‹ ━ ━ ━ ›	現地配線

（注1）　回路図に示している端子板番号は代表機種のものを示しております。各機種の端子板番号については表1及びカタログを参照ください。
（注2）　SEC－C230Tは霜取り時、2分間のポンプダウンを行います。（取扱説明書「動作説明」参照）
（注3）　接点の矢印は温度及び圧力が上昇した場合の接点部の動作方向を示します。
（注4）　霜取り同期出力はヒータの出力と同期します。またCC2台使用時は、両方のヒータがOFFするまで出力します。

（注5）　CC－Bシリーズを組み合わせる場合は、SEC－C230Tに搭載されている電磁接触器の変更が必要です。
　　詳細については「CC－Bシリーズとの組合せ」を参照ください。
（注6）　漏電遮断器は容量に見合ったものをご使用ください。
（注7）　CC－M2060H、T2000FHのエバポレーター用ファンモーターは、単相200Vですので
　　マイコンコントローラーの52Fとクーリングコイル端子板I（3番）間の配線は不要です。
（注8）　ヒータ（H）は機種により使用しているヒータの組合せが異なります。

表1．クーリングコイル端子板番号一覧

品番	A	B	C	D	E	F	G	H	I
下記機種以外	10	11	12	6	4	5	1	2	3
CC-B13，D17，D24シリーズ，D15020LH	8	9	10	13	11	12	1	3	5
CC-B20シリーズ	8	9	10	17	18	19	1	3	5
CC-B25シリーズ	8	9	10	17	18	19	1	3	5

※回路図の詳細は各クーリングコイルの取扱説明書を参照ください。

TOLERANCES UNLESS OTHERWISE SPECIFIED
DIA = ø
THIRD ANGLE
APPROVALS
CHECKED
DESIGN
DRAWN

FIRST MADE FOR キシュメイ　QT
工程コード 00－00

REFERENCE TO 000-0-0000-000-00	21. 05. 26 NAME. DATE	△ REVISIONS	4 R. NO
整理名	MATERIAL	PART CODE HB-SEC-230-21	
断面積 MM²	素材寸法 × MM MM	FINISH	NAME NAME

FS-02(3)　A3
6540※R19

▶ 図面を実測しないこと ◀
▶ 注記なき寸法は外寸を示す ◀

RMK	PART CODE	MATERIAL	QT	NAME

冷凍機　　：OCU-GS1251VF，OCU-KS1250VF，HS1501VFA

クーリングコイル：R／T1330H～T1630H，T1430FH

霜取り方式　　：ヒーター

230－22

230-22-3

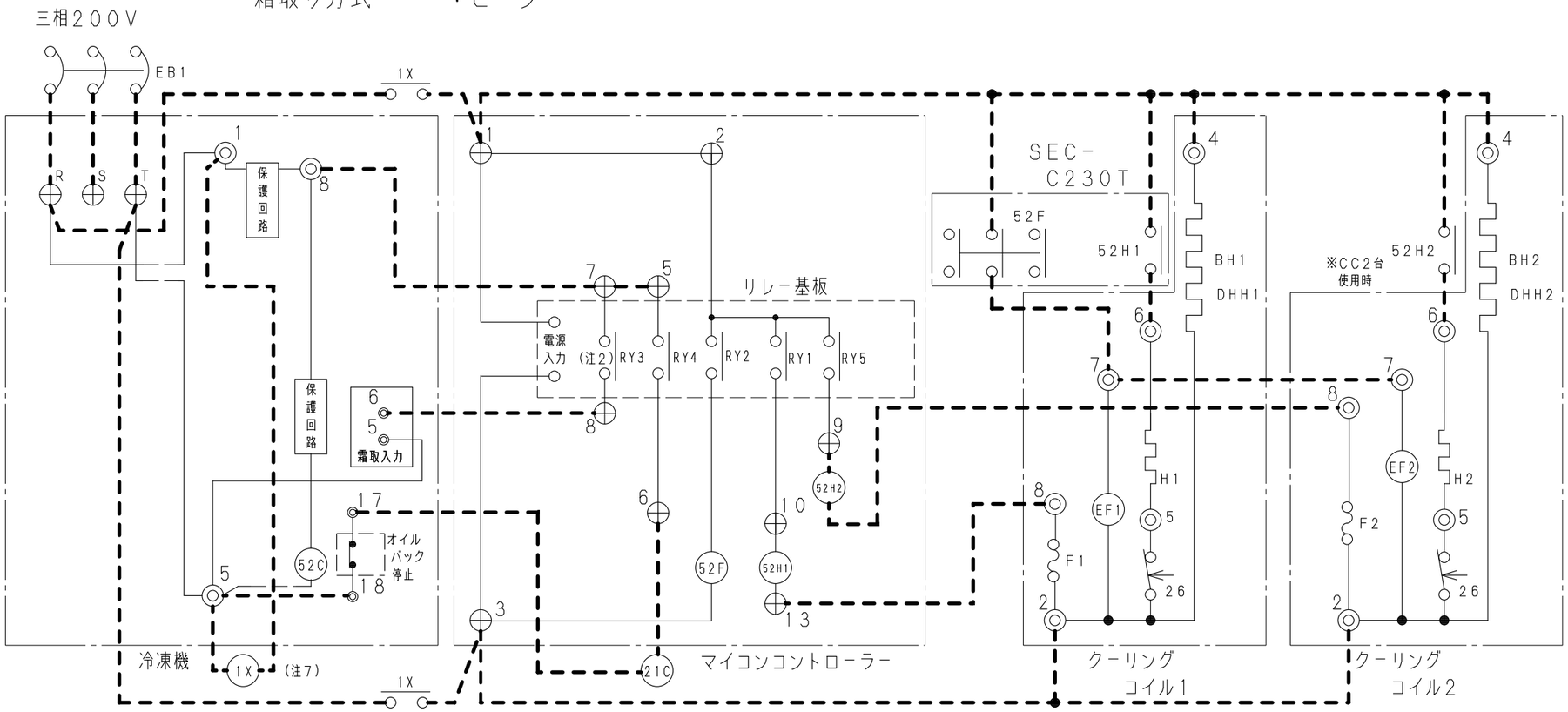

コンデンシングユニット	
記　号	名　称
52C	コンプレッサモータ用電磁接触器
63H，63L	高低圧圧力スイッチ
⊕ ◎	端子板

マイコンコントローラ（SEC-C230T）	
記　号	名　称
52F	ファンモータ用電磁接触器
52H1	ヒータ用電磁接触器（CC1台目）
⊕	端子板
RY2	ファンモータ用リレー
RY1	霜取りヒータ用リレー（CC1台目）
RY4	電磁弁用リレー
RY5	霜取りヒータ用リレー（CC2台目）
RY3	霜取り同期出力リレー

クーリングコイル	
記　号	名　称
F1，2	温度ヒューズ
26	過熱防止用サーモスタット
◎	端子板
EF1，2	エバポレータ用ファンモータ
H1，2	デフロストヒータ，ファンガードヒータ
BH1，2	ボックスヒータ
DHH1，2	ドレンホースヒータ

現地手配部品	
記　号	名　称
EB1，2	漏電遮断器
21C	液管電磁弁
52H2	ヒータ用電磁接触器（CC2台目）
‐ ‐ ‐ ‐	現地配線
1X	リレー（注7）

（注1）　回路図に示している端子板番号は代表機種のものを示しております。各機種の端子板番号についてはカタログを参照ください。
（注2）　霜取り同期出力はヒータの出力と同期します。またCC2台使用時は、両方のヒータがOFFするまで出力します。
（注3）　SEC-C230Tは霜取り時、2分間のポンプダウンを行います。（取扱説明書「動作説明」参照）
（注4）　接点の矢印は温度及び圧力が上昇した場合の接点部の動作方向を示します。
（注5）　漏電遮断器は容量に見合ったのをご使用ください。
（注6）　ヒータ（H，BH，DHH）は機種により使用しているヒータの組合せが異なります。
（注7）　リレー（1X）はクーリングコイルの霜取り時の電流を参考（表1，2）に、容量に見合ったものをご使用ください。

表1．クーリングコイル（Rシリーズ）霜取り電流値一覧

機種名	霜取り（A）
CC-R310FH	1．9
CC-R510FH	2．8
CC-R710FH	3．4
CC-R910FH	4．3

表2．クーリングコイル（Tシリーズ）霜取り電流値一覧

機種名	霜取り（A）
CC-T1330H	4．0
CC-T1630H	5．0
CC-T1430FH	6．4
CC-T2000FH	5．4

REFERENCE TO 000-0-0000-000-00	21．05．26 NAME．DATE	△ REVISIONS	3 R．NO
整理名	MATERIAL	PART CODE HB-SEC-230-22	
断面積 MM²	素材寸法 × MM MM	FINISH	NAME NAME

TOLERANCES UNLESS OTHERWISE SPECIFIED

DIA = ø

THIRD ANGLE

APPROVALS

CHECKED

DESIGN

DRAWN

FIRST MADE FOR キシュメイ　QT

工程コード 00－00

FS-02(3)　A3

6540※R19

▶ 図面を実測しないこと ◀

▶ 注記なき寸法は外寸を示す ◀

RMK	PART CODE	MATERIAL	QT	NAME

冷凍機　　：OCU-GS1251VF，OCU-KS1250VF，HS1501VFA

クーリングコイル：V／M／D，A／SD／T2000～T4000

霜取り方式　　：オフサイクル

230－23

230-23-3

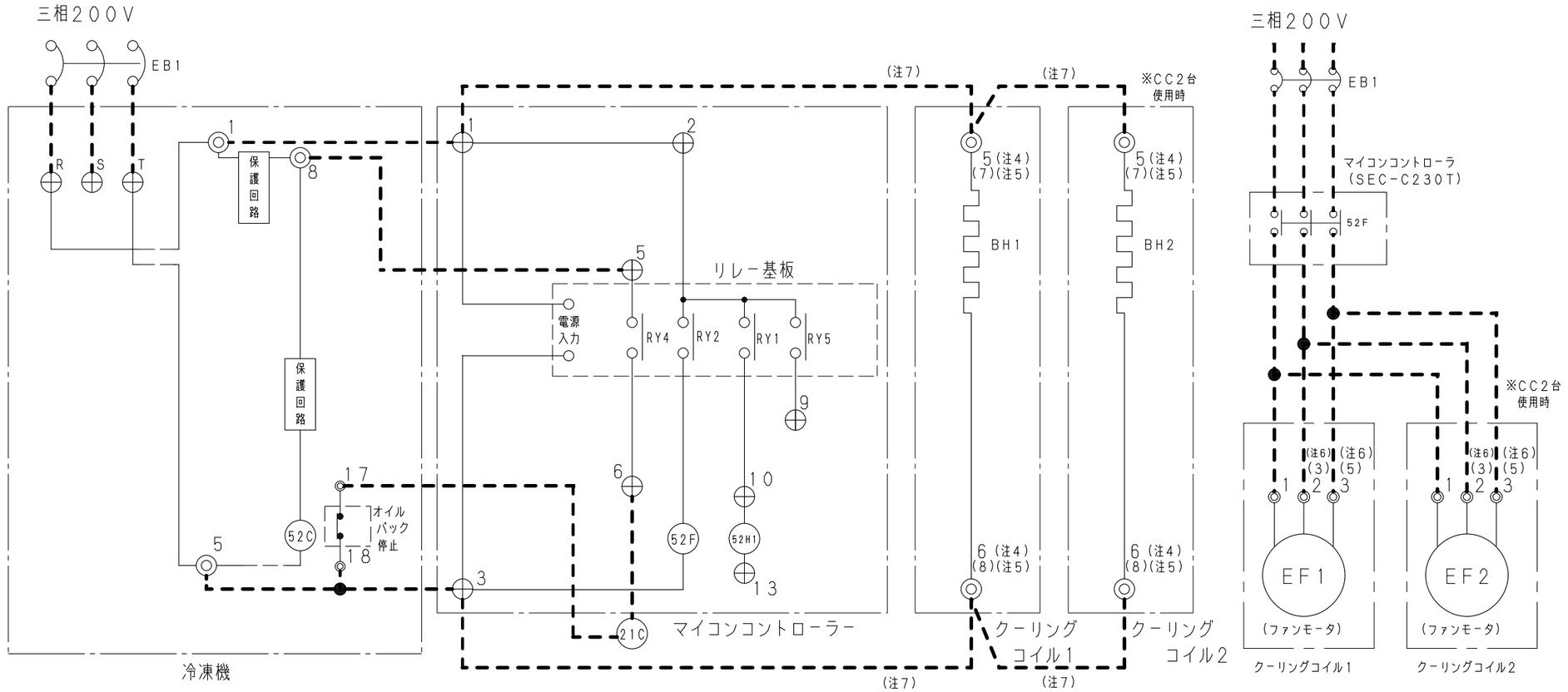

コンデンシングユニット	
記　号	名　称
52C	コンプレッサモータ用電磁接触器
63H，63L	高低圧圧力スイッチ
⊕ ◎	端子板

マイコンコントローラ（SEC-C230T）	
記　号	名　称
52F	ファンモータ用電磁接触器
52H1	ヒータ用電磁接触器（CC1台目）
⊕	端子板
RY2	ファンモータ用リレー
RY1	霜取りヒータ用リレー（CC1台目）
RY4	電磁弁用リレー
RY5	霜取りヒータ用リレー（CC2台目）

クーリングコイル	
記　号	名　称
◎	端子板
EF1，2	エバポレータ用ファンモータ
BH1，2	ボックスヒータ

現地手配部品	
記　号	名　称
EB1，2	漏電遮断器
21C	液管電磁弁
┅┅	現地配線

（注1）　回路図に示している端子板番号は代表機種のものを示しております。各機種の端子板番号についてはカタログを参照ください。

（注3）　漏電遮断器は運転時の電流に見合ったものをご使用ください。
（注4）　クーリングコイルの端子板2，3又は1，2に接続されているボックスヒータの電線を端子板5，6に移動して下さい。
　　（CC-D15，D19，D24，HAシリーズは除く）
（注5）　CC-HAシリーズは端子板5，6に接続されているボックスヒータの電線を端子板7，8に移動して下さい。
（注6）　CC-D15，D19，D24，HAシリーズは、端子番号2→3、3→5となります。
（注7）　CC-D15，D19，D24シリーズは、マイコンコントローラーの端子1，3とクーリングコイルの端子5，6間の配線は不要です。

TOLERANCES UNLESS OTHERWISE SPECIFIED

DIA = ø

THIRD ANGLE

APPROVALS

CHECKED

DESIGN

DRAWN

FIRST MADE FOR キシュメイ　QT

工程コード 00－00

REFERENCE TO 000-0-0000-000-00	21.05.26 NAME. DATE	△ REVISIONS	3 R. NO
整理名	MATERIAL	PART CODE HB-SEC-230-23	
断面積 MM²	素材寸法 × MM MM	FINISH	NAME NAME

FS-02(3)　A3

6540※R19

▶ 図面を実測しないこと ◀
▶ 注記なき寸法は外寸を示す ◀

RMK	PART CODE	MATERIAL	QT	NAME

230-24

230-24-3

冷凍機　　：OCU-GS1251VF，OCU-KS1250VF，HS1501VFA

クーリングコイル：C

霜取り方式　　：オフサイクル

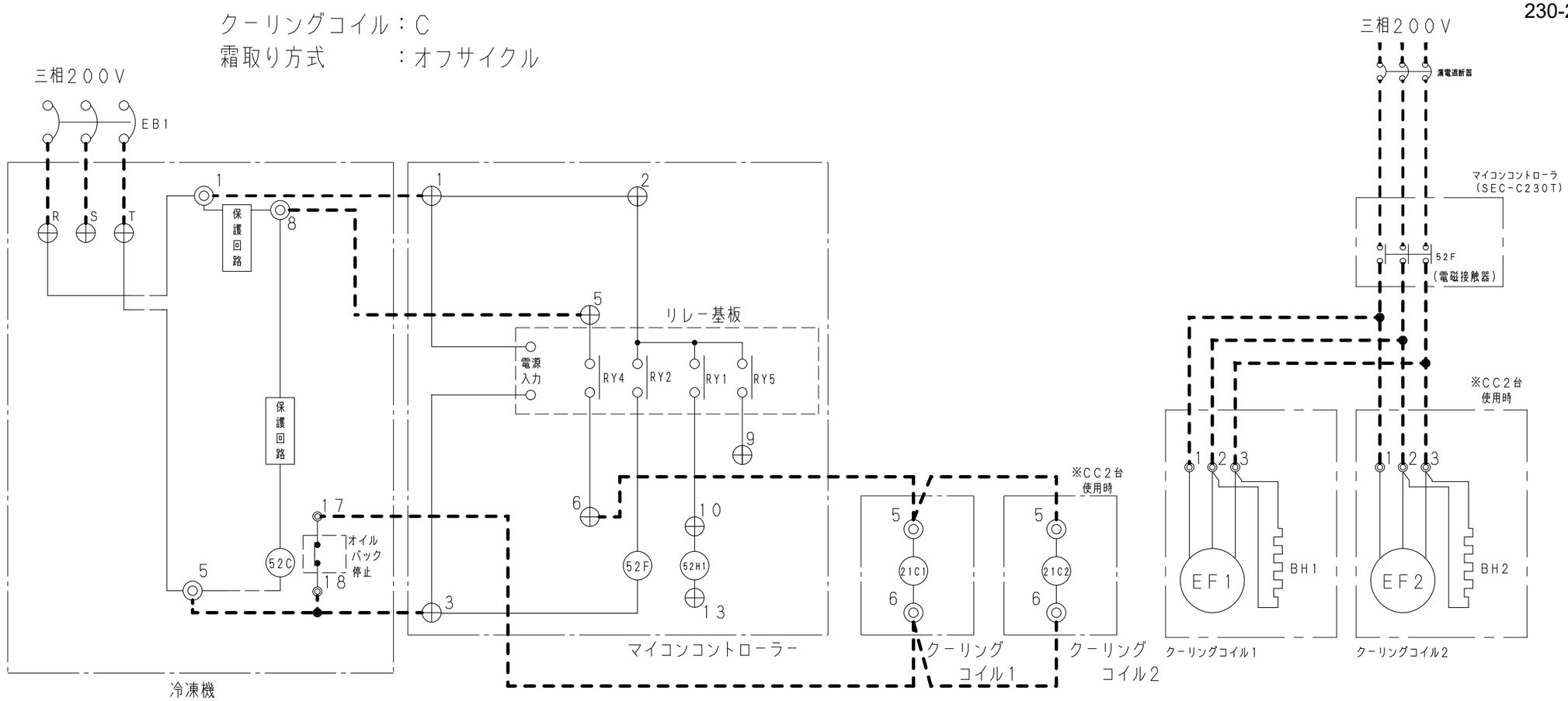

コンデンシングユニット	
記　号	名　称
52C	コンプレッサモータ用電磁接触器
63H，63L	高低圧圧力スイッチ
⊕ ◎	端子板

マイコンコントローラ（SEC-C230T）	
記　号	名　称
52F	ファンモータ用電磁接触器
52H1	ヒータ用電磁接触器（CC1台目）
⊕	端子板
RY2	ファンモータ用リレー
RY1	霜取りヒータ用リレー（CC1台目）
RY4	電磁弁用リレー
RY5	霜取りヒータ用リレー（CC2台目）

クーリングコイル	
記　号	名　称
◎	端子板
EF1，2	エバポレータ用ファンモータ
BH1，2	ボックスヒータ
21C1，2	液管電磁弁

現地手配部品	
記　号	名　称
EB1，2	漏電遮断器
┅	現地配線

（注1）　回路図に示している端子板番号は代表機種のものを示しております。各機種の端子板番号についてはカタログを参照ください。

（注2）　漏電遮断器は運転時の電流に見合ったものをご使用ください。

TOLERANCES UNLESS OTHERWISE SPECIFIED

DIA = ø

THIRD ANGLE

APPROVALS

CHECKED

DESIGN

DRAWN

FIRST MADE FOR キシュメイ　QT

工程コード 00-00

REFERENCE TO 000-0-0000-000-00	21.05.26 △	3
	NAME. DATE　REVISIONS	R. NO
整理名	MATERIAL	PART CODE HB-SEC-230-24
断面積 MM² / 素材寸法 × MM MM	FINISH	NAME NAME

FS-02(3)　A3

6540※R19

▶ 図面を実測しないこと ◀

▶ 注記なき寸法は外寸を示す ◀

RMK	PART CODE	MATERIAL	QT	NAME

230－25

230-25-4

冷凍機　：OCU-HS1000VFS，OCU-NS601VFS，
OCU-NS802VFS，OCU-KS600VFS～KS800VFS，
LCU-HS150VP，LCU-NS82VP，LCU-KS80VP

クーリングコイル：V／M／D／U／B／T2000FH

霜取り方式　：ヒーター

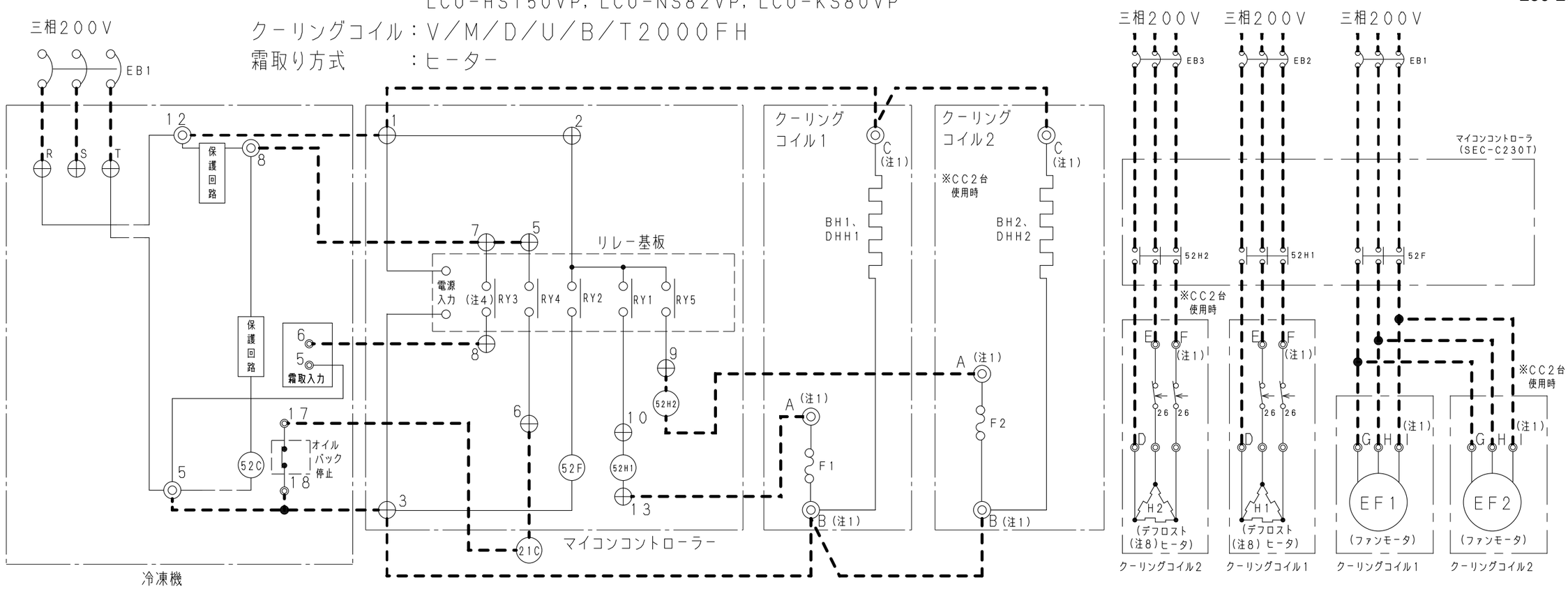

コンデンシングユニット	
記　号	名　称
52C	コンプレッサモータ用電磁接触器
63H，63L	高低圧圧力スイッチ
⊕ ◎	端子板

マイコンコントローラ（SEC－C230T）	
記　号	名　称
52F	ファンモータ用電磁接触器
52H1	ヒータ用電磁接触器（CC1台目）
⊕	端子板
RY2	ファンモータ用リレー
RY1	霜取りヒータ用リレー（CC1台目）
RY4	電磁弁用リレー
RY5	霜取りヒータ用リレー（CC2台目）
RY3	霜取り同期出力リレー

クーリングコイル	
記　号	名　称
F1，2	温度ヒューズ
26	過熱防止用サーモスタット
◎	端子板
EF1，2	エバポレータ用ファンモータ
H1，2	デフロストヒータ，ファンガードヒータ
BH1，2	ボックスヒータ
DHH1，2	ドレンホースヒータ

現地手配部品	
記　号	名　称
EB1，2，3	漏電遮断器
52H2	ヒータ用電磁接触器（CC2台目用）
21C	液管電磁弁
‐ ━ ━ ‐	現地配線

（注1）　回路図に示している端子板番号は代表機種のものを示しております。各機種の端子板番号については表1及びカタログを参照ください。
（注2）　SEC－C230Tは霜取り時、2分間のポンプダウンを行います。（取扱説明書「動作説明」参照）
（注3）　接点の矢印は温度及び圧力が上昇した場合の接点部の動作方向を示します。
（注4）　霜取り同期出力はヒータの出力と同期します。またCC2台使用時は、両方のヒータがOFFするまで出力します。

（注5）　CC－Bシリーズを組み合わせる場合は、SEC－C230Tに搭載されている電磁接触器の変更が必要です。
詳細については「CC－Bシリーズとの組合せ」を参照ください。
（注6）　漏電遮断器は容量に見合ったものをご使用ください。
（注7）　CC－M2060H、T2000FHのエバポレーター用ファンモーターは、単相200Vですので
マイコンコントローラーの52Fとクーリングコイル端子板I（3番）間の配線は不要です。
（注8）　ヒータ（H）は機種により使用しているヒータの組合せが異なります。

表1．クーリングコイル端子板番号一覧

品番	A	B	C	D	E	F	G	H	I
下記機種以外	10	11	12	6	4	5	1	2	3
CC-B13，D17，D24シリーズ，D15020LH	8	9	10	13	11	12	1	3	5
CC-B20シリーズ	8	9	10	17	18	19	1	3	5
CC-B25シリーズ	8	9	10	17	18	19	1	3	5

※回路図の詳細は各クーリングコイルの取扱説明書を参照ください。

TOLERANCES UNLESS OTHERWISE SPECIFIED
DIA = φ
THIRD ANGLE
APPROVALS
CHECKED
DESIGN
DRAWN

FIRST MADE FOR キシュメイ　QT

工程コード 00－00

REFERENCE TO 000-0-0000-000-00	21.05.26 NAME.DATE	REVISIONS	4 R.NO
整理名	MATERIAL	PART CODE HB-SEC-230-25	
断面積 MM²	素材寸法 × MM MM	FINISH	NAME NAME

FS-02(3)　A3
6540※R19

▶ 図面を実測しないこと ◀
▶ 注記なき寸法は外寸を示す ◀

RMK	PART CODE	MATERIAL	QT	NAME

230－26

230-26-3

冷凍機　：OCU－HS1000VFS，OCU－NS601VFS，
OCU－NS802VFS，OCU－KS600VFS～KS800VFS，
LCU－HS150VP，LCU－NS82VP，LCU－KS80VP

クーリングコイル　：R／T1330H～T1630H，T1430FH

霜取り方式　：ヒーター

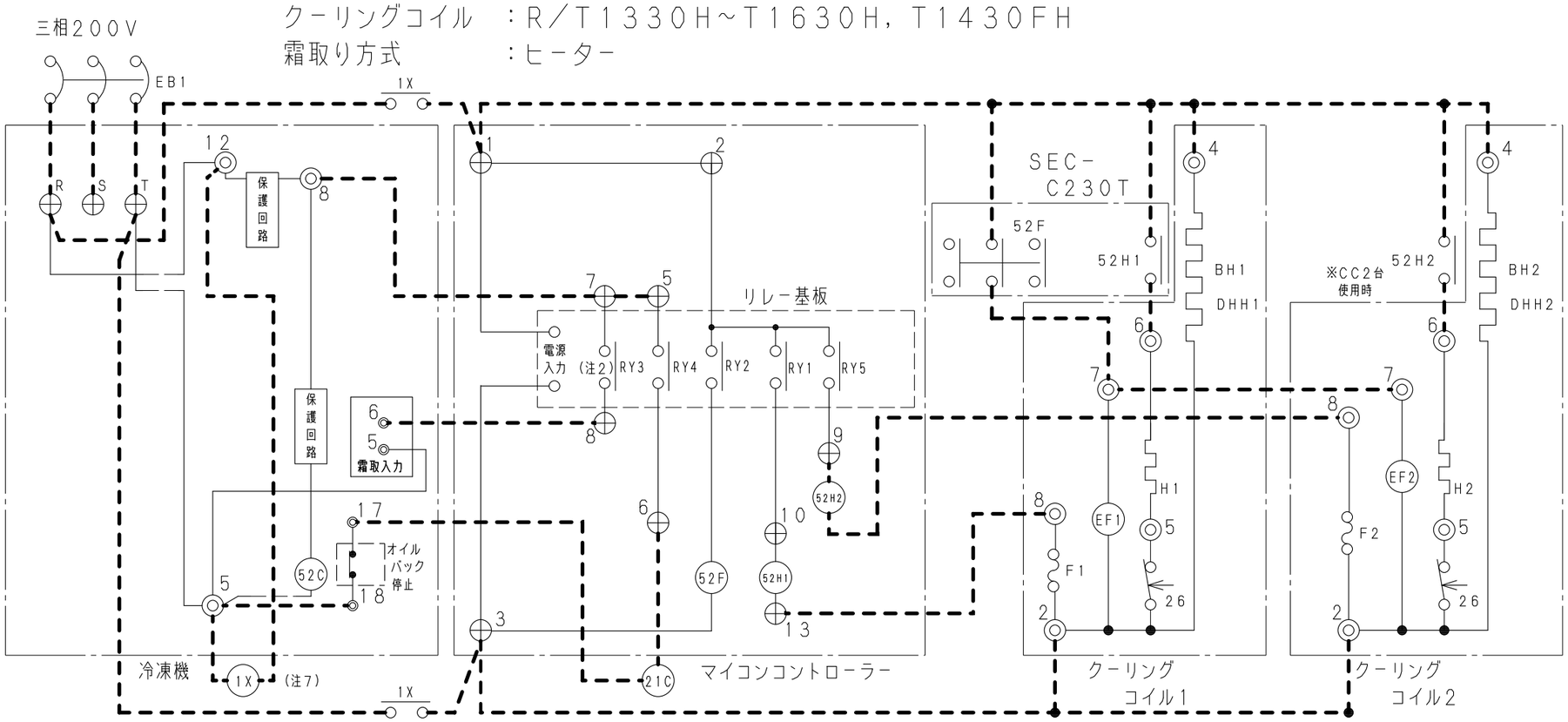

コンデンシングユニット	
記　号	名　称
52C	コンプレッサモータ用電磁接触器
63H，63L	高低圧圧力スイッチ
⊕ ◎	端子板

マイコンコントローラ（SEC－C230T）	
記　号	名　称
52F	ファンモータ用電磁接触器
52H1	ヒータ用電磁接触器（CC1台目）
⊕	端子板
RY2	ファンモータ用リレー
RY1	霜取りヒータ用リレー（CC1台目）
RY4	電磁弁用リレー
RY5	霜取りヒータ用リレー（CC2台目）
RY3	霜取り同期出力リレー

クーリングコイル	
記　号	名　称
F1，2	温度ヒューズ
26	過熱防止用サーモスタット
◎	端子板
EF1，2	エバポレータ用ファンモータ
H1，2	デフロストヒータ，ファンガードヒータ
BH1，2	ボックスヒータ
DHH1，2	ドレンホースヒータ

現地手配部品	
記　号	名　称
EB1，2	漏電遮断器
21C	液管電磁弁
52H2	ヒータ用電磁接触器（CC2台目）
‐ ‐ ‐ ‐	現地配線
1X	リレー（注7）

（注1）　回路図に示している端子板番号は代表機種のものを示しております。各機種の端子板番号についてはカタログを参照ください。
（注2）　霜取り同期出力はヒータの出力と同期します。またCC2台使用時は、両方のヒータがOFFするまで出力します。
（注3）　SEC－C230Tは霜取り時、2分間のポンプダウンを行います。（取扱説明書「動作説明」参照）
（注4）　接点の矢印は温度及び圧力が上昇した場合の接点部の動作方向を示します。
（注5）　漏電遮断器は容量に見合ったのをご使用ください。
（注6）　ヒータ（H，BH，DHH）は機種により使用しているヒータの組合せが異なります。
（注7）　リレー（1X）はクーリングコイルの霜取り時の電流を参考（表1，2）に、容量に見合ったものをご使用ください。

表1．クーリングコイル（Rシリーズ）霜取り電流値一覧

機種名	霜取り（A）
CC－R310FH	1．9
CC－R510FH	2．8
CC－R710FH	3．4
CC－R910FH	4．3

表2．クーリングコイル（Tシリーズ）霜取り電流値一覧

機種名	霜取り（A）
CC－T1330H	4．0
CC－T1630H	5．0
CC－T1430FH	6．4
CC－T2000FH	5．4

REFERENCE TO 000-0-0000-000-00	21．05．26 NAME．DATE	△ REVISIONS	3 R．NO
整理名	MATERIAL	PART CODE HB-SEC-230-26	
断面積 MM²	素材寸法 × MM MM	FINISH	NAME NAME

TOLERANCES UNLESS OTHERWISE SPECIFIED
DIA = ø
THIRD ANGLE
APPROVALS
CHECKED
DESIGN
DRAWN
FIRST MADE FOR キシュメイ　QT
工程コード 00－00

FS-02(3)　A3
6540※R19

▶ 図面を実測しないこと ◀
▶ 注記なき寸法は外寸を示す ◀

RMK	PART CODE	MATERIAL	QT	NAME

230-27

230-27-3

冷凍機　　：OCU-HS1000VFS，OCU-NS601VFS，
OCU-NS802VFS，OCU-KS600VFS～KS800VFS，
LCU-HS150VP，LCU-NS82VFS，LCU-KS80VP

クーリングコイル：V／M／D，A／SD／T2000～T4000

霜取り方式　　：オフサイクル

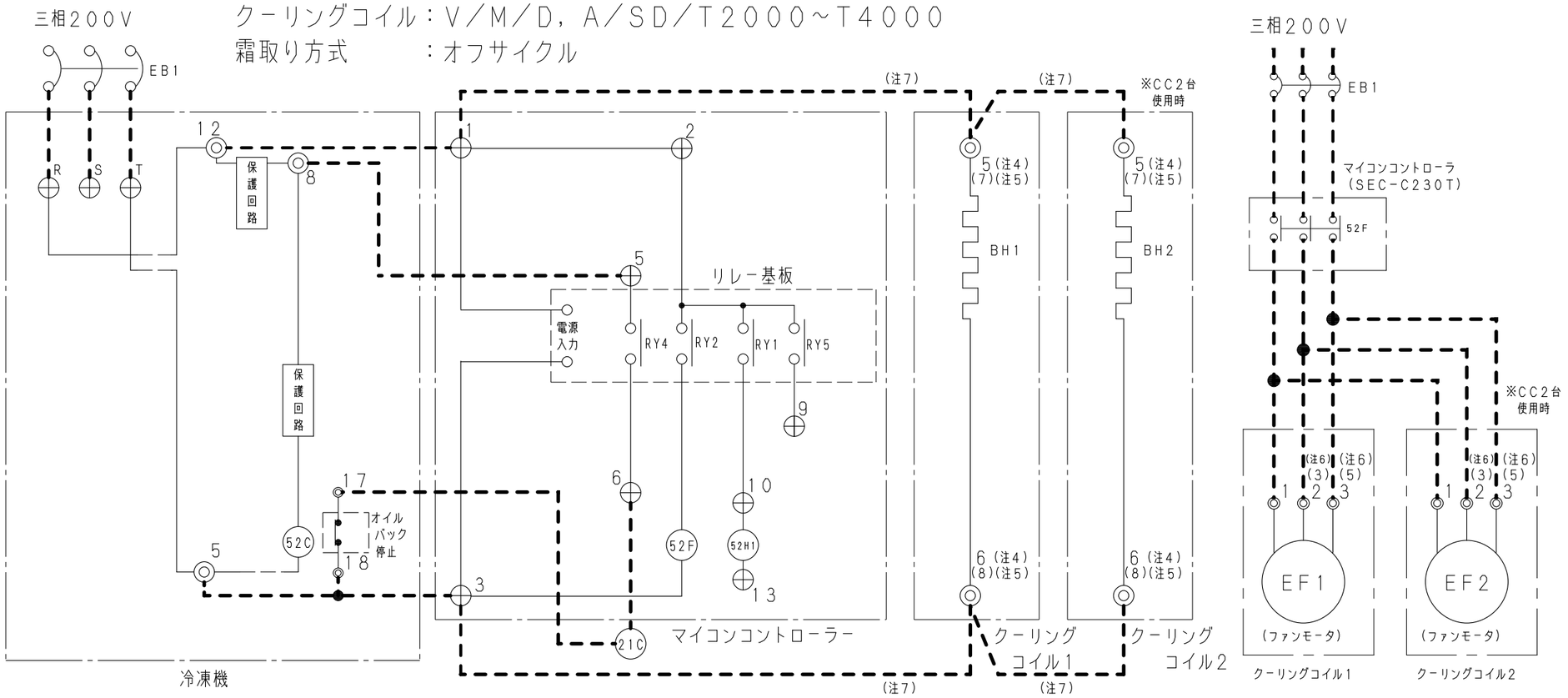

コンデンシングユニット	
記　号	名　称
52C	コンプレッサモータ用電磁接触器
63H，63L	高低圧圧力スイッチ
⊕ ◎	端子板

マイコンコントローラ（SEC-C230T）	
記　号	名　称
52F	ファンモータ用電磁接触器
52H1	ヒータ用電磁接触器（CC1台目）
⊕	端子板
RY2	ファンモータ用リレー
RY1	霜取りヒータ用リレー（CC1台目）
RY4	電磁弁用リレー
RY5	霜取りヒータ用リレー（CC2台目）

クーリングコイル	
記　号	名　称
◎	端子板
EF1，2	エバポレータ用ファンモータ
BH1，2	ボックスヒータ

現地手配部品	
記　号	名　称
EB1，2	漏電遮断器
21C	液管電磁弁
┅┅	現地配線

（注1）　回路図に示している端子板番号は代表機種のものを示しております。各機種の端子板番号についてはカタログを参照ください。

（注3）　漏電遮断器は運転時の電流に見合ったものをご使用ください。
（注4）　クーリングコイルの端子板2，3又は1，2に接続されているボックスヒータの電線を端子板5，6に移動して下さい。
（CC-D15，D19，D24，HAシリーズは除く）
（注5）　CC-HAシリーズは端子板5，6に接続されているボックスヒータの電線を端子板7，8に移動して下さい。
（注6）　CC-D15，D19，D24，HAシリーズは、端子番号2→3、3→5となります。
（注7）　CC-D15，D19，D24シリーズは、マイコンコントローラーの端子1，3とクーリングコイルの端子5，6間の配線は不要です。

TOLERANCES UNLESS OTHERWISE SPECIFIED
DIA = ø
THIRD ANGLE

APPROVALS
CHECKED
DESIGN
DRAWN

FIRST MADE FOR キシュメイ　QT

工程コード 00-00

REFERENCE TO 000-0-0000-000-00	21.05.26 NAME. DATE	△ REVISIONS	3 R. NO
整理名	MATERIAL	PART CODE HB-SEC-230-27	
断面積 MM²	素材寸法 × MM MM	FINISH	NAME NAME

FS-02(3)　A3
6540※R19

▶ 図面を実測しないこと ◀
▶ 注記なき寸法は外寸を示す ◀

RMK	PART CODE	MATERIAL	QT	NAME

230-28

230-28-3

冷凍機　　：OCU-HS1000VFS, OCU-NS601VFS,
OCU-NS802VFS, OCU-KS600VFS~KS800VFS,
LCU-HS150VP, LCU-NS82VP, LCU-KS80VP

クーリングコイル：C

霜取り方式　　：オフサイクル

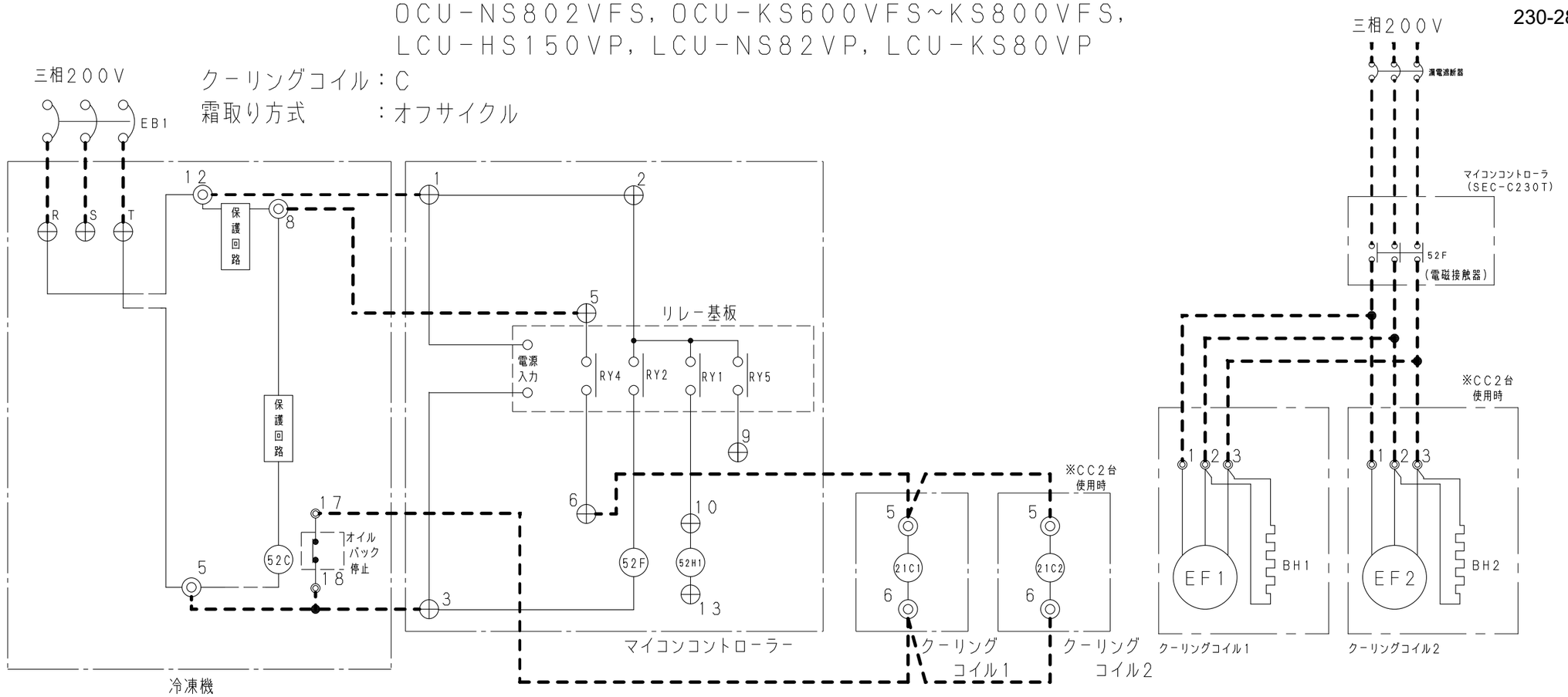

コンデンシングユニット	
記　号	名　称
52C	コンプレッサモータ用電磁接触器
63H, 63L	高低圧圧力スイッチ
⊕ ◎	端子板

マイコンコントローラ（SEC-C230T）	
記　号	名　称
52F	ファンモータ用電磁接触器
52H1	ヒータ用電磁接触器（CC1台目）
⊕	端子板
RY2	ファンモータ用リレー
RY1	霜取りヒータ用リレー（CC1台目）
RY4	電磁弁用リレー
RY5	霜取りヒータ用リレー（CC2台目）

クーリングコイル	
記　号	名　称
◎	端子板
EF1, 2	エバポレータ用ファンモータ
BH1, 2	ボックスヒータ
21C1, 2	液管電磁弁

現地手配部品	
記　号	名　称
EB1, 2	漏電遮断器
┅	現地配線

（注1）　回路図に示している端子板番号は代表機種のものを示しております。各機種の端子板番号についてはカタログを参照ください。

（注2）　漏電遮断器は運転時の電流に見合ったものをご使用ください。

TOLERANCES UNLESS OTHERWISE SPECIFIED

DIA = ø

THIRD ANGLE

APPROVALS

CHECKED

DESIGN

DRAWN

FIRST MADE FOR キシュメイ　QT

工程コード 00-00

REFERENCE TO 000-0-0000-000-00	21.05.26 △	3
	NAME. DATE　REVISIONS	R. NO
整理名	MATERIAL	PART CODE HB-SEC-230-28
断面積 MM² / 素材寸法 × MM MM	FINISH	NAME NAME

FS-02(3)　A3

6540※R19

▶ 図面を実測しないこと ◀

▶ 注記なき寸法は外寸を示す ◀

RMK	PART CODE	MATERIAL	QT	NAME

230－29

230-29-3

冷凍機　　：OCU-HR300VFS~HR600VFS，OCU-KR400VFS~KR500VFS
クーリングコイル：V／M／D／U／B／T2000FH
霜取り方式　　：ヒーター

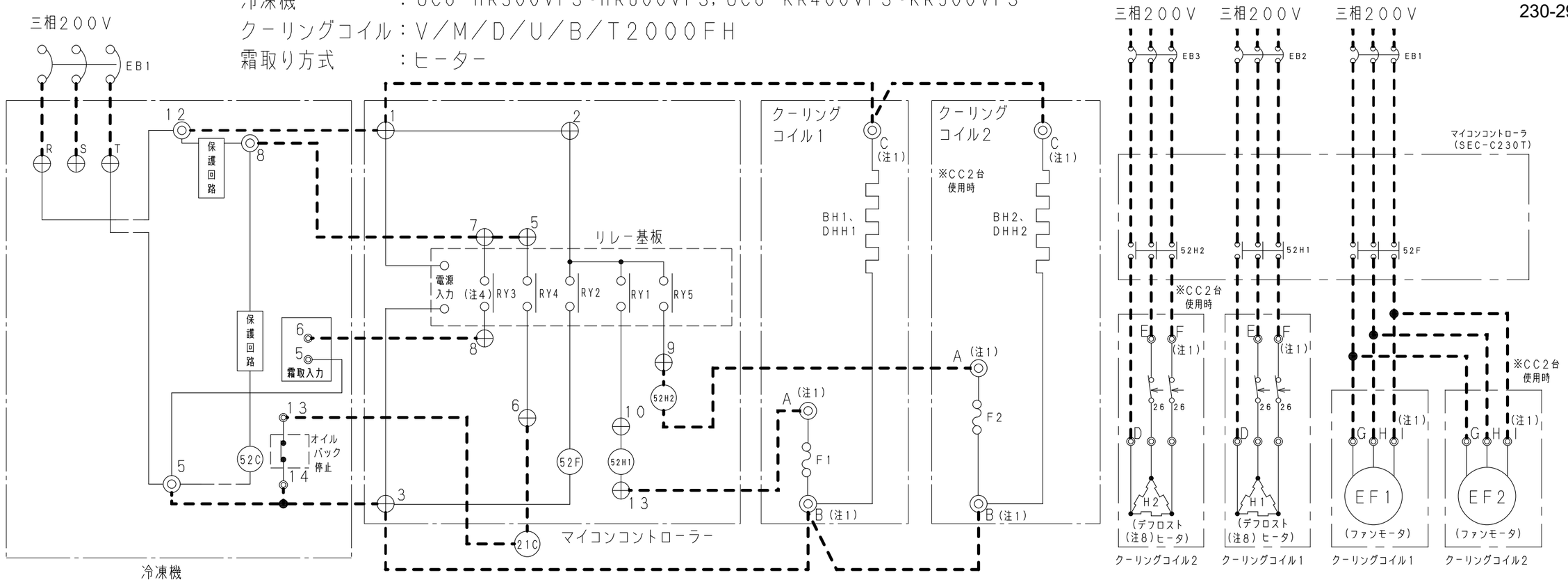

コンデンシングユニット	
記　号	名　称
52C	コンプレッサモータ用電磁接触器
63H，63L	高低圧圧力スイッチ
⊕ ◎	端子板

マイコンコントローラ（SEC－C230T）	
記　号	名　称
52F	ファンモータ用電磁接触器
52H1	ヒータ用電磁接触器（CC1台目）
⊕	端子板
RY2	ファンモータ用リレー
RY1	霜取りヒータ用リレー（CC1台目）
RY4	電磁弁用リレー
RY5	霜取りヒータ用リレー（CC2台目）
RY3	霜取り同期出力リレー

クーリングコイル	
記　号	名　称
F1，2	温度ヒューズ
26	過熱防止用サーモスタット
◎	端子板
EF1，2	エバポレータ用ファンモータ
H1，2	デフロストヒータ，ファンガードヒータ
BH1，2	ボックスヒータ
DHH1，2	ドレンホースヒータ

現地手配部品	
記　号	名　称
EB1，2，3	漏電遮断器
52H2	ヒーター用電磁接触器（CC2台目用）
21C	液管電磁弁
‹ ━ ━ ━ ›	現地配線

（注1）　回路図に示している端子板番号は代表機種のものを示しております。各機種の端子板番号については表1及びカタログを参照ください。
（注2）　SEC－C230Tは霜取り時、2分間のポンプダウンを行います。（取扱説明書「動作説明」参照）
（注3）　接点の矢印は温度及び圧力が上昇した場合の接点部の動作方向を示します。
（注4）　霜取り同期出力はヒータの出力と同期します。またCC2台使用時は、両方のヒータがOFFするまで出力します。

（注5）　CC－Bシリーズを組み合わせる場合は、SEC－C230Tに搭載されている電磁接触器の変更が必要です。
　　詳細については「CC－Bシリーズとの組合せ」を参照ください。
（注6）　漏電遮断器は容量に見合ったものをご使用ください。
（注7）　CC－M2060H、T2000FHのエバポレーター用ファンモーターは、単相200Vですので
　　マイコンコントローラーの52Fとクーリングコイル端子板I（3番）間の配線は不要です。
（注8）　ヒータ（H）は機種により使用しているヒータの組合せが異なります。

表1．クーリングコイル端子板番号一覧

品番	A	B	C	D	E	F	G	H	I
下記機種以外	10	11	12	6	4	5	1	2	3
CC-B13，D17，D24シリーズ，D15020LH	8	9	10	13	11	12	1	3	5
CC-B20シリーズ	8	9	10	17	18	19	1	3	5
CC-B25シリーズ	8	9	10	17	18	19	1	3	5

※回路図の詳細は各クーリングコイルの取扱説明書を参照ください。

TOLERANCES UNLESS OTHERWISE SPECIFIED
DIA = φ
THIRD ANGLE
APPROVALS
CHECKED
DESIGN
DRAWN

FIRST MADE FOR	QT
キシュメイ	

工程コード
00－00

REFERENCE TO	21.04.15	3
000-0-0000-000-00	NAME. DATE　REVISIONS	R. NO
整理名	MATERIAL	PART CODE HB-SEC-230-29
断面積 MM² / 素材寸法 × MM MM	FINISH	NAME NAME

FS-02(3)　A3
6540※R19

▶ 図面を実測しないこと ◀
▶ 注記なき寸法は外寸を示す ◀

RMK	PART CODE	MATERIAL	QT	NAME

230－30

230-30-3

冷凍機　　：OCU－HR300VFS～HR600VFS，OCU－KR400VFS～KR500VFS
クーリングコイル：R／T1330H～T1630H，T1430FH
霜取り方式　　：ヒーター

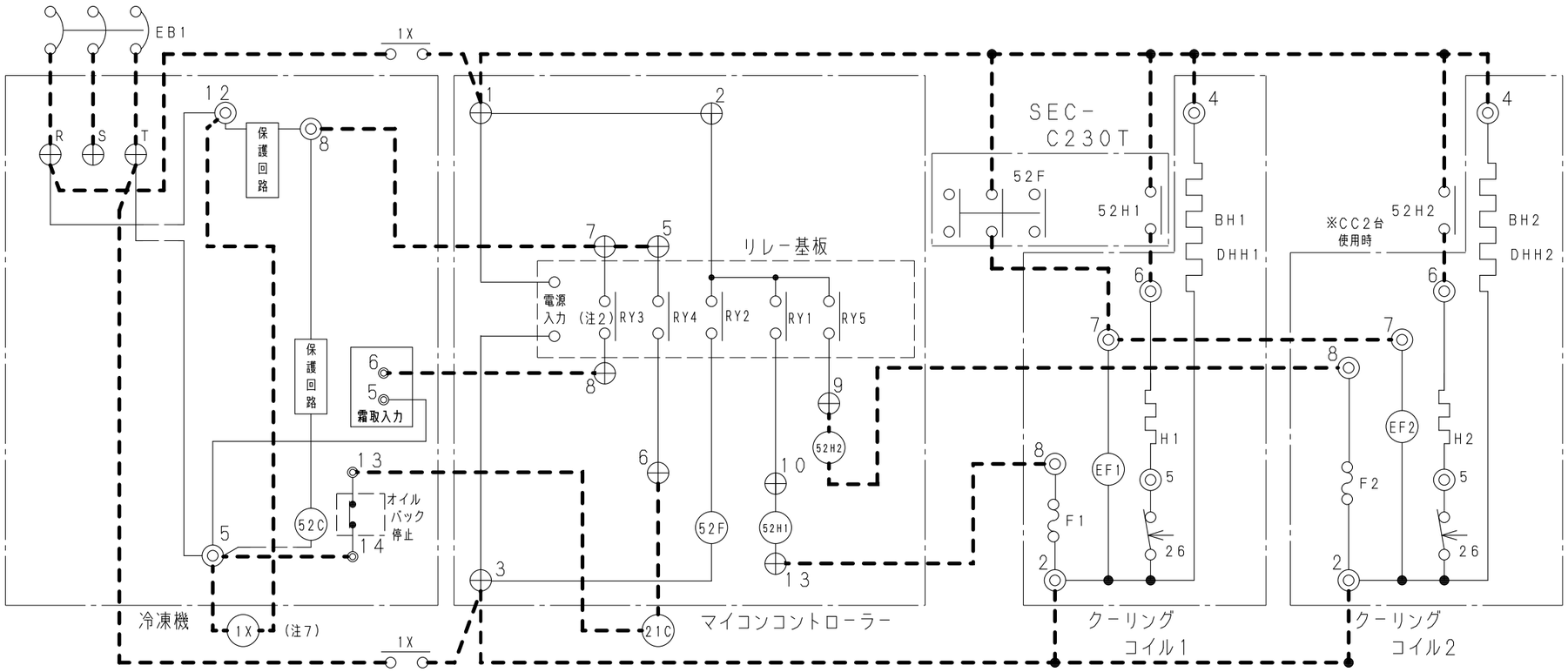

コンデンシングユニット	
記　号	名　称
52C	コンプレッサモータ用電磁接触器
63H，63L	高低圧圧力スイッチ
⊕ ◎	端子板

マイコンコントローラ（SEC－C230T）	
記　号	名　称
52F	ファンモータ用電磁接触器
52H1	ヒータ用電磁接触器（CC1台目）
⊕	端子板
RY2	ファンモータ用リレー
RY1	霜取りヒータ用リレー（CC1台目）
RY4	電磁弁用リレー
RY5	霜取りヒータ用リレー（CC2台目）
RY3	霜取り同期出力リレー

クーリングコイル	
記　号	名　称
F1，2	温度ヒューズ
26	過熱防止用サーモスタット
◎	端子板
EF1，2	エバポレータ用ファンモータ
H1，2	デフロストヒータ，ファンガードヒータ
BH1，2	ボックスヒータ
DHH1，2	ドレンホースヒータ

現地手配部品	
記　号	名　称
EB1，2	漏電遮断器
21C	液管電磁弁
52H2	ヒータ用電磁接触器（CC2台目）
‐ ‐ ‐ ‐	現地配線
1X	リレー（注7）

（注1）　回路図に示している端子板番号は代表機種のものを示しております。各機種の端子板番号についてはカタログを参照ください。
（注2）　霜取り同期出力はヒータの出力と同期します。またCC2台使用時は、両方のヒータがOFFするまで出力します。
（注3）　SEC－C230Tは霜取り時、2分間のポンプダウンを行います。（取扱説明書「動作説明」参照）
（注4）　接点の矢印は温度及び圧力が上昇した場合の接点部の動作方向を示します。
（注5）　漏電遮断器は容量に見合ったのをご使用ください。
（注6）　ヒータ（H，BH，DHH）は機種により使用しているヒータの組合せが異なります。
（注7）　リレー（1X）はクーリングコイルの霜取り時の電流を参考（表1，2）に、容量に見合ったものをご使用ください。

表1．クーリングコイル（Rシリーズ）霜取り電流値一覧

機種名	霜取り（A）
CC－R310FH	1．9
CC－R510FH	2．8
CC－R710FH	3．4
CC－R910FH	4．3

表2．クーリングコイル（Tシリーズ）霜取り電流値一覧

機種名	霜取り（A）
CC－T1330H	4．0
CC－T1630H	5．0
CC－T1430FH	6．4
CC－T2000FH	5．4

REFERENCE TO	NAME. DATE	REVISIONS	R. NO
000-0-0000-000-00	21．04．09	△	3

整理名	MATERIAL	PART CODE
		HB-SEC-230-30
断面積 MM² / 素材寸法 × MM MM	FINISH	NAME: NAME

TOLERANCES UNLESS OTHERWISE SPECIFIED
DIA = ø
THIRD ANGLE
APPROVALS
CHECKED
DESIGN
DRAWN
FIRST MADE FOR キシュメイ　QT
工程コード 00－00

FS-02(3)　A3
6540※R19

▶ 図面を実測しないこと ◀
▶ 注記なき寸法は外寸を示す ◀

RMK	PART CODE	MATERIAL	QT	NAME

230－31

230-31-4

冷凍機　　：OCU－HR300VFS～HR600VFS，OCU－KR400VFS～KR500VFS
クーリングコイル：V／M／D，A／SD／T2000～T4000
霜取り方式　　：オフサイクル

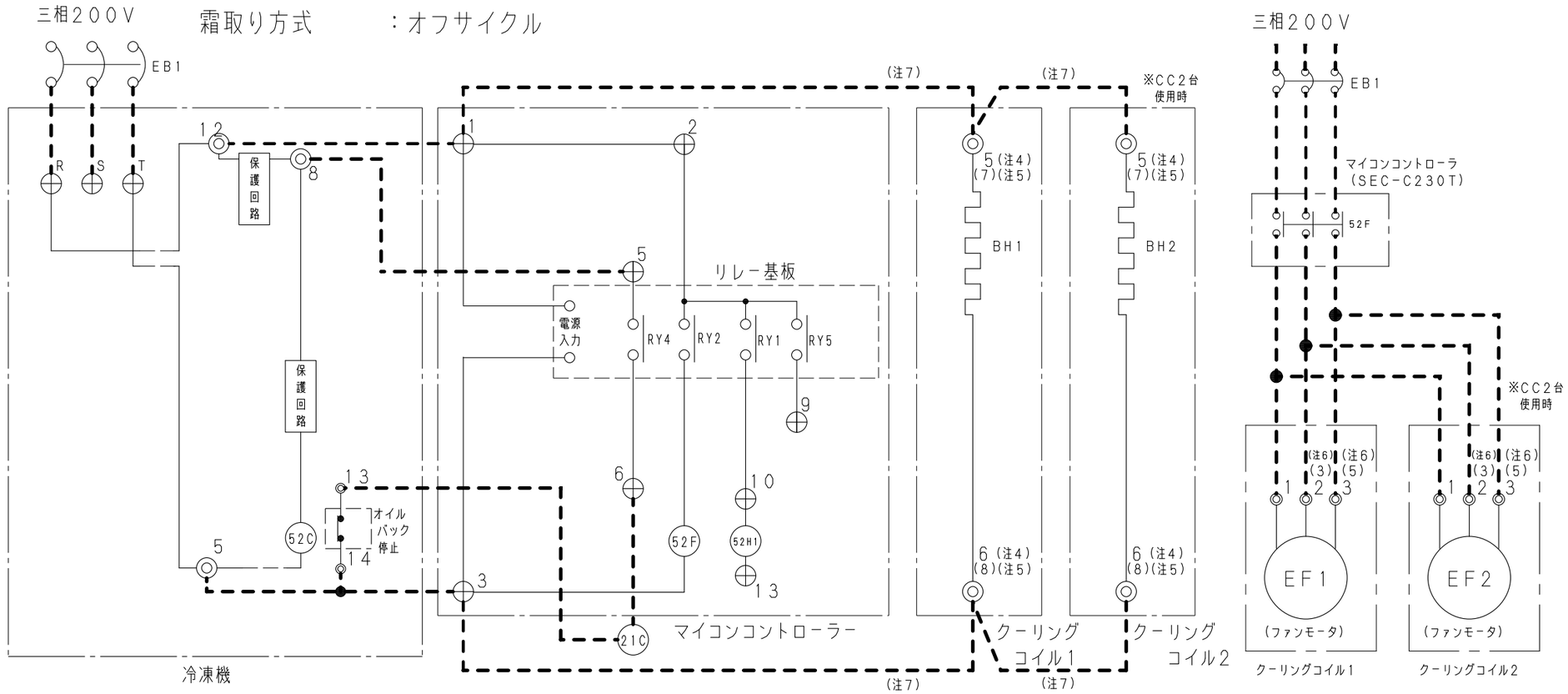

コンデンシングユニット	
記　号	名　称
52C	コンプレッサモータ用電磁接触器
63H，63L	高低圧圧力スイッチ
⊕ ◎	端子板

マイコンコントローラ（SEC－C230T）	
記　号	名　称
52F	ファンモータ用電磁接触器
52H1	ヒータ用電磁接触器（CC1台目）
⊕	端子板
RY2	ファンモータ用リレー
RY1	霜取りヒータ用リレー（CC1台目）
RY4	電磁弁用リレー
RY5	霜取りヒータ用リレー（CC2台目）

クーリングコイル	
記　号	名　称
◎	端子板
EF1，2	エバポレータ用ファンモータ
BH1，2	ボックスヒータ

現地手配部品	
記　号	名　称
EB1，2	漏電遮断器
21C	液管電磁弁
┅┅	現地配線

（注1）　回路図に示している端子板番号は代表機種のものを示しております。各機種の端子板番号についてはカタログを参照ください。

（注3）　漏電遮断器は運転時の電流に見合ったものをご使用ください。
（注4）　クーリングコイルの端子板2，3又は1，2に接続されているボックスヒータの電線を端子板5，6に移動して下さい。
　　（CC－D15，D19，D24，HAシリーズは除く）
（注5）　CC－HAシリーズは端子板5，6に接続されているボックスヒータの電線を端子板7，8に移動して下さい。
（注6）　CC－D15，D19，D24，HAシリーズは、端子番号2→3、3→5となります。
（注7）　CC－D15，D19，D24シリーズは、マイコンコントローラーの端子1，3とクーリングコイルの端子5，6間の配線は不要です。

TOLERANCES UNLESS OTHERWISE SPECIFIED
DIA = ø
THIRD ANGLE
APPROVALS
CHECKED
DESIGN
DRAWN
FIRST MADE FOR キシュメイ　QT
工程コード 00－00

REFERENCE TO 000-0-0000-000-00	21.05.26 NAME. DATE	△ REVISIONS	4 R. NO
整理名	MATERIAL	PART CODE HB-SEC-230-31	
断面積 MM²	素材寸法 × MM MM	FINISH	NAME NAME

FS-02(3)　A3
6540※R19

▶ 図面を実測しないこと ◀
▶ 注記なき寸法は外寸を示す ◀

RMK	PART CODE	MATERIAL	QT	NAME

230－32

230-32-3

冷凍機　　：OCU－HR300VFS～HR600VFS，OCU－KR400VFS～KR500VFS
クーリングコイル：C
霜取り方式　　：オフサイクル

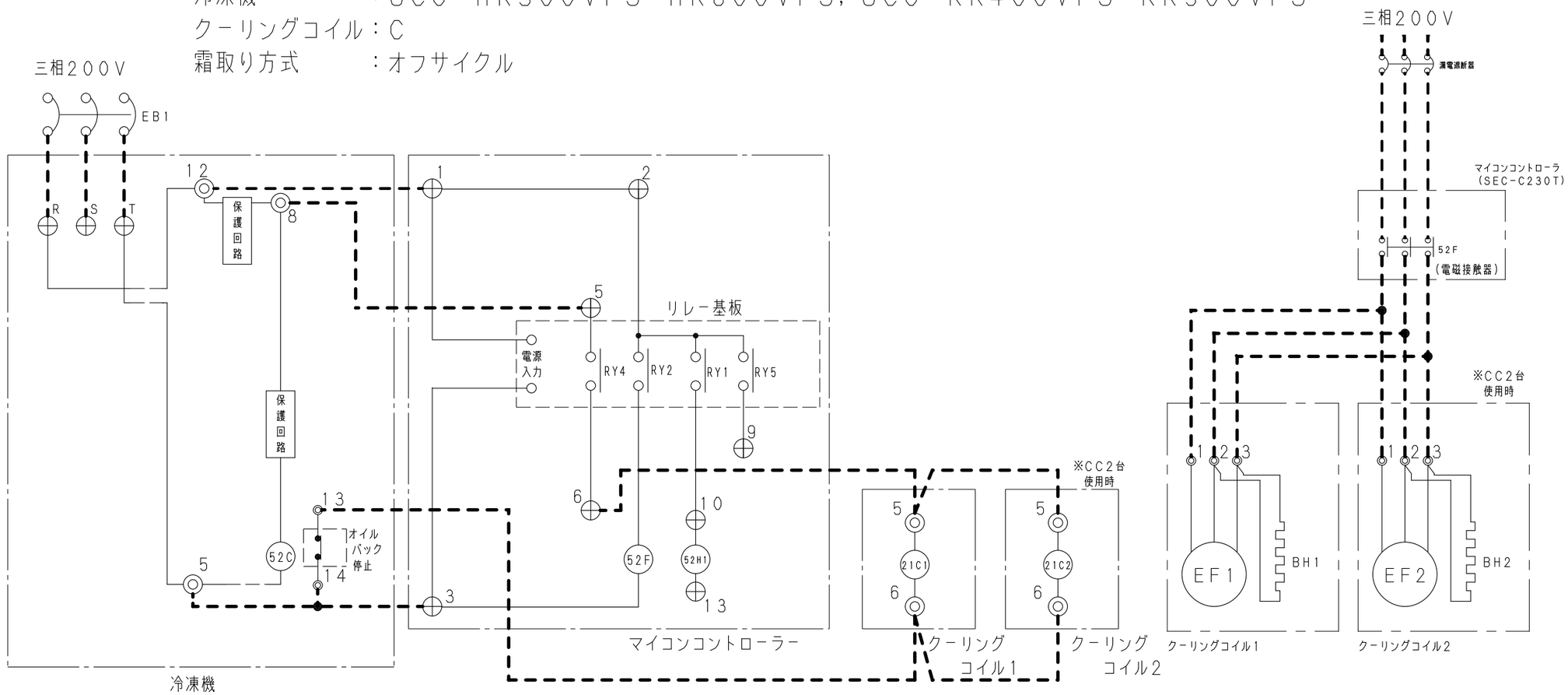

コンデンシングユニット	
記　号	名　称
52C	コンプレッサモータ用電磁接触器
63H，63L	高低圧圧力スイッチ
⊕ ◎	端子板

マイコンコントローラ（SEC－C230T）	
記　号	名　称
52F	ファンモータ用電磁接触器
52H1	ヒータ用電磁接触器（CC1台目）
⊕	端子板
RY2	ファンモータ用リレー
RY1	霜取りヒータ用リレー（CC1台目）
RY4	電磁弁用リレー
RY5	霜取りヒータ用リレー（CC2台目）

クーリングコイル	
記　号	名　称
◎	端子板
EF1，2	エバポレータ用ファンモータ
BH1，2	ボックスヒータ
21C1，2	液管電磁弁

現地手配部品	
記　号	名　称
EB1，2	漏電遮断器
┅	現地配線

（注1）　回路図に示している端子板番号は代表機種のものを示しております。各機種の端子板番号についてはカタログを参照ください。
（注2）　漏電遮断器は運転時の電流に見合ったものをご使用ください。

TOLERANCES UNLESS OTHERWISE SPECIFIED
DIA = ø
THIRD ANGLE

APPROVALS
CHECKED
DESIGN
DRAWN

FIRST MADE FOR キシュメイ　QT
工程コード 00－00

REFERENCE TO 000-0-0000-000-00	21.04.09 NAME. DATE	△ REVISIONS	3 R. NO
整理名	MATERIAL	PART CODE HB-SEC-230-32	
断面積 MM²	素材寸法 × MM MM	FINISH	NAME NAME

FS-02(3)　A3
6540※R19

▶ 図面を実測しないこと ◀
▶ 注記なき寸法は外寸を示す ◀

RMK	PART CODE	MATERIAL	QT	NAME

230－37

230-37-2

冷凍機　　：LCU-NL40P~NL70P, NL100P-T, NL150P-T
　　LCU-NL20W-T2~NL150W-T
クーリングコイル：V／M／D／U／B／T2000FH
霜取り方式　　：ヒーター

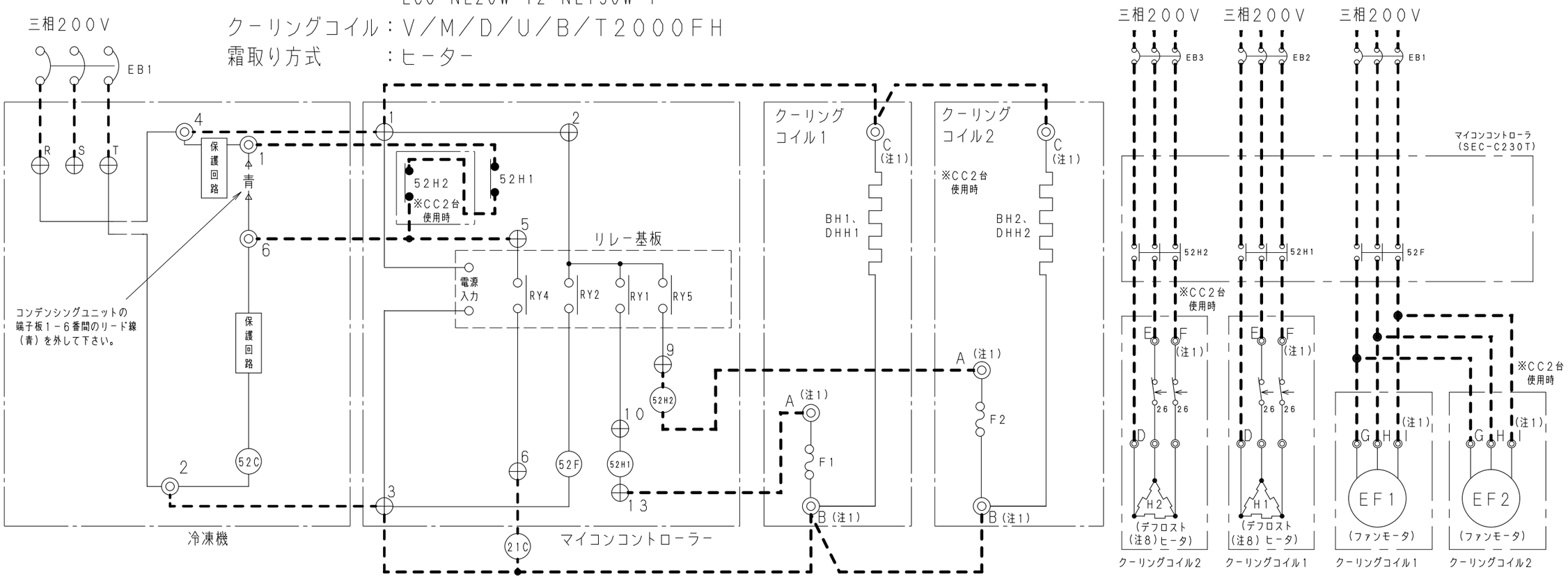

コンデンシングユニット	
記　号	名　称
52C	コンプレッサモータ用電磁接触器
63H, 63L	高低圧圧力スイッチ
⊕ ◎	端子板

マイコンコントローラ（SEC－C230T）	
記　号	名　称
52F	ファンモータ用電磁接触器
52H1	ヒータ用電磁接触器（CC1台目）
⊕	端子板
RY2	ファンモータ用リレー
RY1	霜取りヒータ用リレー（CC1台目）
RY4	電磁弁用リレー
RY5	ヒータ用リレー（CC2台目）

クーリングコイル	
記　号	名　称
F1, 2	温度ヒューズ
26	過熱防止用サーモスタット
◎	端子板
EF1, 2	エバポレータ用ファンモータ
H1, 2	デフロストヒータ，ファンガードヒータ
BH1, 2	ボックスヒータ
DHH1, 2	ドレンホースヒータ

現地手配部品	
記　号	名　称
EB1, 2, 3	漏電遮断器
52H2	ヒータ用電磁接触器（CC2台目用）
21C	液管電磁弁
‥ ━ ━ ━ ‥	現地配線

（注1）　回路図に示している端子板番号は代表機種のものを示しております。各機種の端子板番号については表1及びカタログを参照ください。
（注2）　SEC－C230Tは霜取り時、2分間のポンプダウンを行います。（取扱説明書「動作説明」参照）
（注3）　接点の矢印は温度及び圧力が上昇した場合の接点部の動作方向を示します。

（注5）　CC－Bシリーズを組み合わせる場合は、SEC－C230Tに搭載されている電磁接触器の変更が必要です。
　　詳細については「CC－Bシリーズとの組合せ」を参照ください。
（注6）　漏電遮断器は容量に見合ったものをご使用ください。
（注7）　CC－M2060H、T2000FHのエバポレーター用ファンモーターは、単相200Vですので
　　マイコンコントローラーの52Fとクーリングコイル端子板I（3番）間の配線は不要です。
（注8）　ヒータ（H）は機種により使用しているヒータの組合せが異なります。

表1．クーリングコイル端子板番号一覧

品番	A	B	C	D	E	F	G	H	I
下記機種以外	10	11	12	6	4	5	1	2	3
CC-B13, D17, D24シリーズ, D15020LH	8	9	10	13	11	12	1	3	5
CC-B20シリーズ	8	9	10	17	18	19	1	3	5
CC-B25シリーズ	8	9	10	17	18	19	1	3	5

※回路図の詳細は各クーリングコイルの取扱説明書を参照ください。

TOLERANCES UNLESS OTHERWISE SPECIFIED
DIA = φ
THIRD ANGLE
APPROVALS
CHECKED
DESIGN
DRAWN
FIRST MADE FOR キシュメイ　QT
工程コード 00－00

REFERENCE TO 000-0-0000-000-00	21. 04. 15 △	2
	NAME. DATE　REVISIONS	R. NO
整理名	MATERIAL	PART CODE HB-SEC-230-37
断面積 MM² / 素材寸法 × MM MM	FINISH	NAME NAME

FS-02(3)　A3
6540※R19

▶ 図面を実測しないこと ◀
▶ 注記なき寸法は外寸を示す ◀

RMK	PART CODE	MATERIAL	QT	NAME

230－38

230-38-1

冷凍機　　：LCU-NL40P~NL70P, NL100P-T, NL150P-T
　　LCU-NL20W-T2~NL150W-T
クーリングコイル：R／T1330H～T1630H, T1430FH
霜取り方式　　：ヒーター

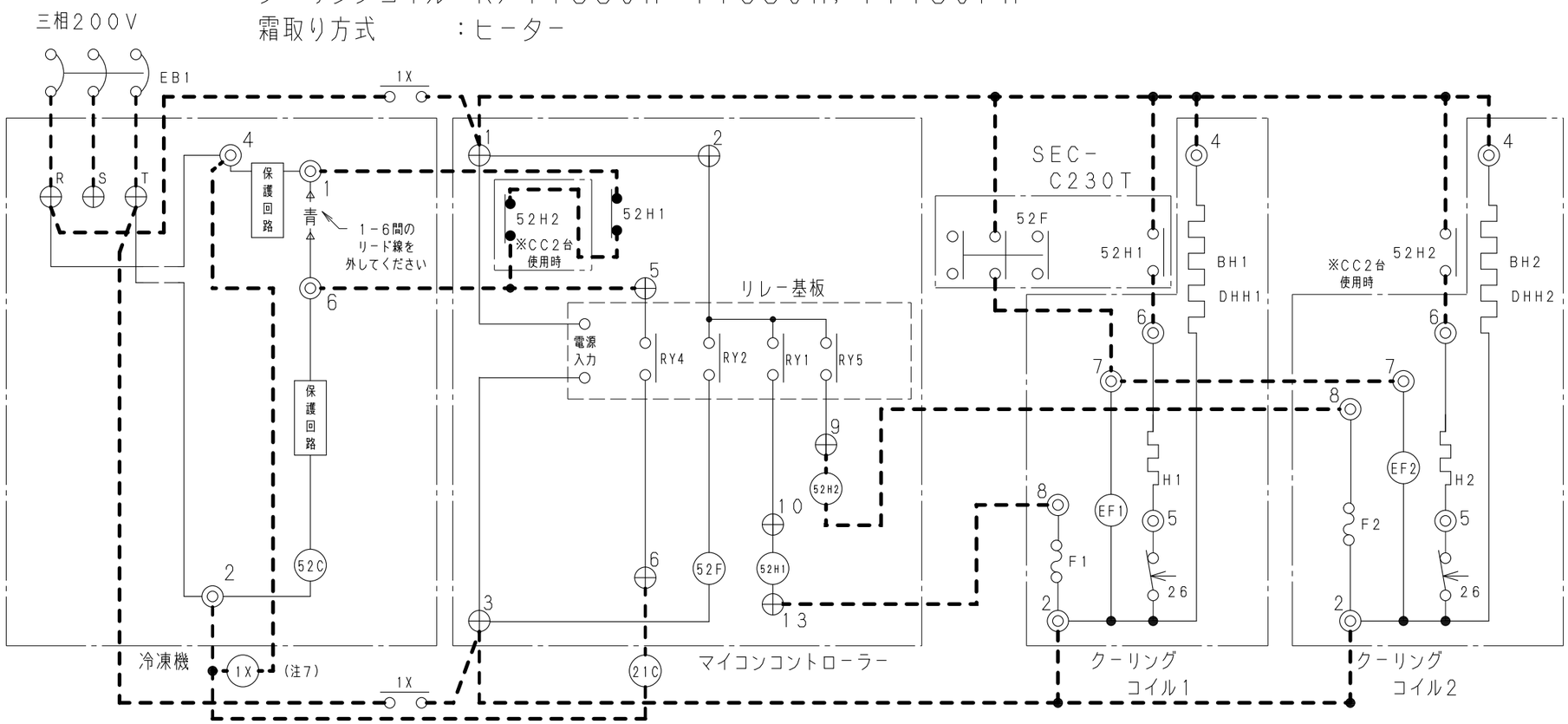

コンデンシングユニット	
記　号	名　称
52C	コンプレッサモータ用電磁接触器
63H, 63L	高低圧圧力スイッチ
⊕ ◎	端子板

マイコンコントローラ（SEC－C230T）	
記　号	名　称
52F	ファンモータ用電磁接触器
52H1	ヒータ用電磁接触器（CC1台目）
⊕	端子板
RY2	ファンモータ用リレー
RY1	霜取りヒータ用リレー（CC1台目）
RY4	電磁弁用リレー
RY5	ヒータ用リレー（CC2台目）

クーリングコイル	
記　号	名　称
F1, 2	温度ヒューズ
26	過熱防止用サーモスタット
◎	端子板
EF1, 2	エバポレータ用ファンモータ
H1, 2	デフロストヒータ, ファンガードヒータ
BH1, 2	ボックスヒータ
DHH1, 2	ドレンホースヒータ

現地手配部品	
記　号	名　称
EB1, 2	漏電遮断器
21C	液管電磁弁
52H2	ヒータ用電磁接触器（CC2台目）
- - -	現地配線
1X	リレー（注7）

（注1）　回路図に示している端子板番号は代表機種のものを示しております。各機種の端子板番号についてはカタログを参照ください。
（注3）　SEC－C230Tは霜取り時、2分間のポンプダウンを行います。（取扱説明書「動作説明」参照）
（注4）　接点の矢印は温度及び圧力が上昇した場合の接点部の動作方向を示します。
（注5）　漏電遮断器は容量に見合ったのをご使用ください。
（注6）　ヒータ（H, BH, DHH）は機種により使用しているヒータの組合せが異なります。
（注7）　リレー（1X）はクーリングコイルの霜取り時の電流を参考（表1, 2）に、容量に見合ったものをご使用ください。

表1. クーリングコイル（Rシリーズ）霜取り電流値一覧

機種名	霜取り（A）
CC－R310FH	1. 9
CC－R510FH	2. 8
CC－R710FH	3. 4
CC－R910FH	4. 3

表2. クーリングコイル（Tシリーズ）霜取り電流値一覧

機種名	霜取り（A）
CC－T1330H	4. 0
CC－T1630H	5. 0
CC－T1430FH	6. 4
CC－T2000FH	5. 4

TOLERANCES UNLESS OTHERWISE SPECIFIED
DIA = ø
THIRD ANGLE
APPROVALS
CHECKED
DESIGN
DRAWN
FIRST MADE FOR キシュメイ　QT
工程コード 00－00

REFERENCE TO 000-0-0000-000-00	20. 09. 08 NAME. DATE	△ REVISIONS	1 R. NO
整理名	MATERIAL	PART CODE HB-SEC-230-38	
断面積 MM²	素材寸法 × MM MM	FINISH	NAME NAME

FS-02(3)　A3
6540※R19

▶ 図面を実測しないこと ◀
▶ 注記なき寸法は外寸を示す ◀

RMK	PART CODE	MATERIAL	QT	NAME

230－39

230-39-1

冷凍機　　：LCU-NL40P~NL70P，NL100P-T，NL150P-T
　　LCU-NL20W-T2~NL150W-T
クーリングコイル：V／M／D，A／SD／T2000～T4000
霜取り方式　　：オフサイクル

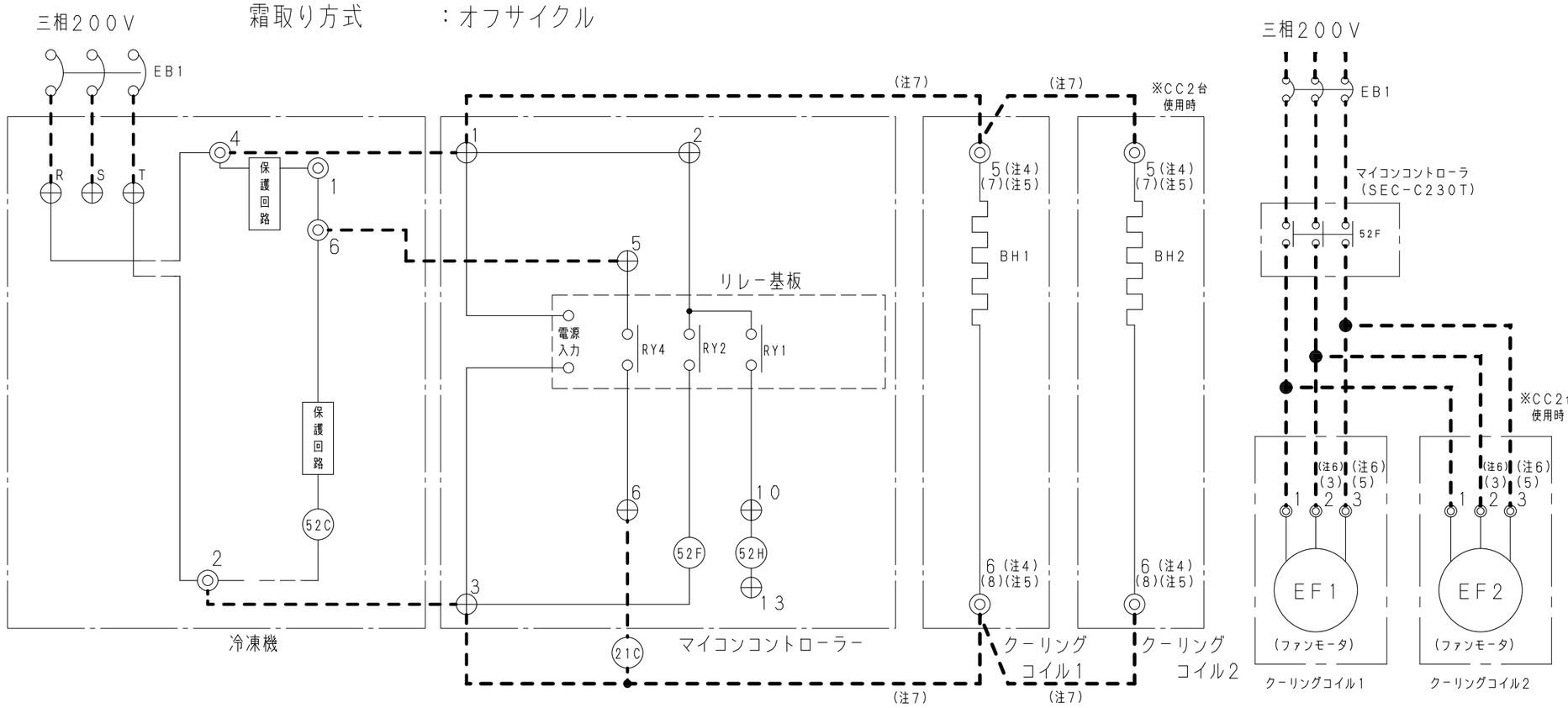

コンデンシングユニット	
記　号	名　称
52C	コンプレッサモータ用電磁接触器
63H，63L	高低圧圧力スイッチ
⊕ ◎	端子板

マイコンコントローラ（SEC－C230T）	
記　号	名　称
52F	ファンモータ用電磁接触器
52H	ヒータ用電磁接触器
⊕	端子板
RY2	ファンモータ用リレー
RY1	霜取りヒータ（CC－1）用リレー
RY4	電磁弁用リレー

クーリングコイル	
記　号	名　称
◎	端子板
EF1，2	エバポレータ用ファンモータ
BH1，2	ボックスヒータ

現地手配部品	
記　号	名　称
EB1，2	漏電遮断器
21C	液管電磁弁
･－－－･	現地配線

（注1）　回路図に示している端子板番号は代表機種のものを示しております。各機種の端子板番号についてはカタログを参照ください。
（注3）　漏電遮断器は運転時の電流に見合ったものをご使用ください。
（注4）　クーリングコイルの端子板2，3又は1，2に接続されているボックスヒータの電線を端子板5，6に移動して下さい。
　　（CC－D15，D19，D24，HAシリーズは除く）
（注5）　CC－HAシリーズは端子板5，6に接続されているボックスヒータの電線を端子板7，8に移動して下さい。
（注6）　CC－D15，D19，D24，HAシリーズは、端子番号2→3、3→5となります。
（注7）　CC－D15，D19，D24シリーズは、マイコンコントローラーの端子1，3とクーリングコイルの端子5，6間の配線は不要です。

TOLERANCES UNLESS OTHERWISE SPECIFIED
DIA = Ø
THIRD ANGLE
APPROVALS
CHECKED
DESIGN
DRAWN
FIRST MADE FOR キシュメイ　QT
工程コード 00－00

REFERENCE TO 000-0-0000-000-00	20.09.08 NAME. DATE	△ REVISIONS	1 R. NO
整理名	MATERIAL	PART CODE HB-SEC-230-39	
断面積 MM²	素材寸法 × MM MM	FINISH	NAME NAME

FS-02(3)　A3
6540※R19

▶ 図面を実測しないこと ◀
▶ 注記なき寸法は外寸を示す ◀

RMK	PART CODE	MATERIAL	QT	NAME

230-40

230-40-1

冷凍機　　：LCU-NL40P~NL70P, NL100P-T, NL150P-T
　　LCU-NL20W-T2~NL150W-T

クーリングコイル：C

霜取り方式　　：オフサイクル

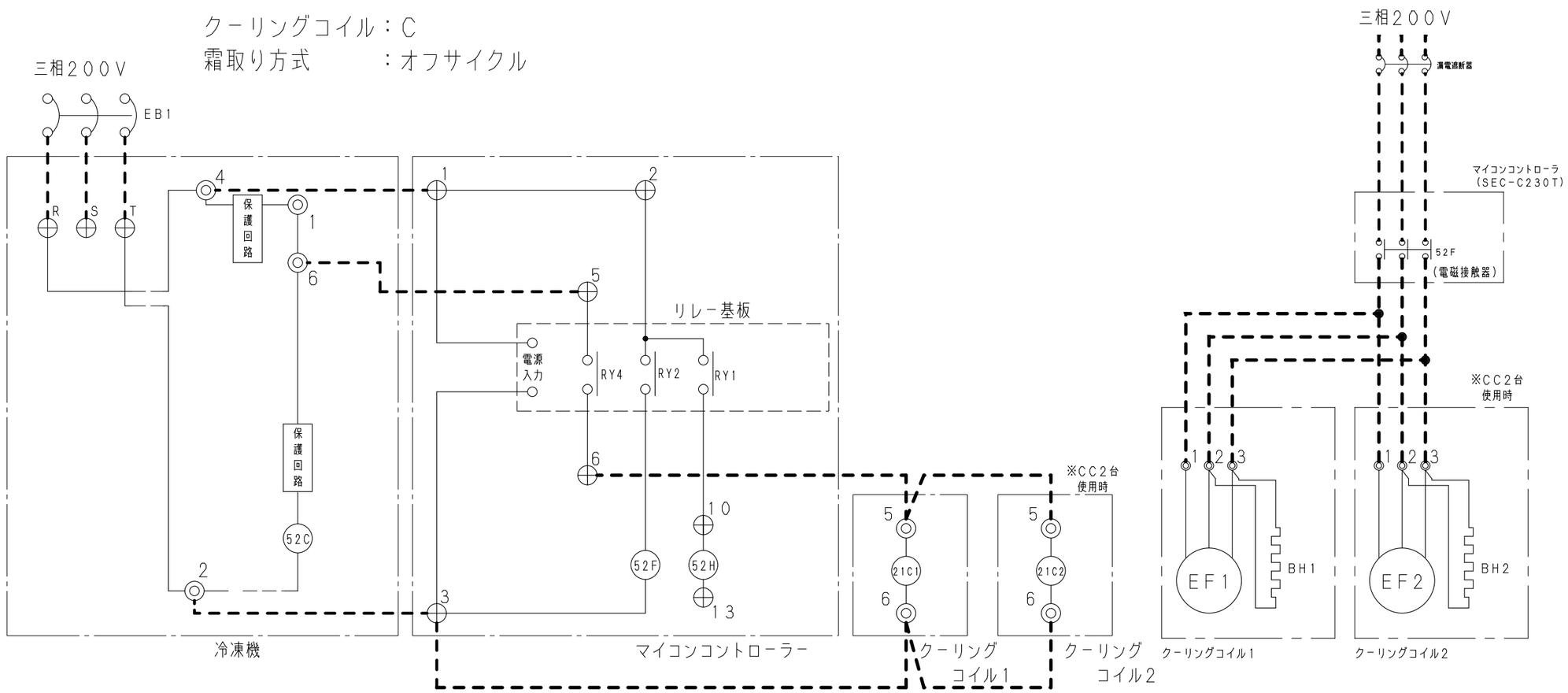

コンデンシングユニット	
記　号	名　称
52C	コンプレッサモータ用電磁接触器
63H, 63L	高低圧圧力スイッチ
⊕ ◎	端子板

マイコンコントローラ（SEC-C230T）	
記　号	名　称
52F	ファンモータ用電磁接触器
52H	ヒータ用電磁接触器
⊕	端子板
RY2	ファンモータ用リレー
RY1	霜取りヒータ（CC-1）用リレー
RY4	電磁弁用リレー

クーリングコイル	
記　号	名　称
◎	端子板
EF1, 2	エバポレータ用ファンモータ
BH1, 2	ボックスヒータ
21C1, 2	液管電磁弁

現地手配部品	
記　号	名　称
EB1, 2	漏電遮断器
･━━･	現地配線

（注1）　回路図に示している端子板番号は代表機種のものを示しております。各機種の端子板番号についてはカタログを参照ください。
（注2）　漏電遮断器は運転時の電流に見合ったものをご使用ください。

TOLERANCES UNLESS OTHERWISE SPECIFIED
DIA = ø
THIRD ANGLE

APPROVALS
CHECKED
DESIGN
DRAWN

FIRST MADE FOR キシュメイ　QT

工程コード 00-00

REFERENCE TO 000-0-0000-000-00	20.09.07 △	1
	NAME. DATE　REVISIONS	R. NO
整理名	MATERIAL	PART CODE HB-SEC-230-40
断面積 MM²	素材寸法 × MM MM	FINISH
		NAME NAME

FS-02(3)　A3

6540※R19

▶ 図面を実測しないこと ◀
▶ 注記なき寸法は外寸を示す ◀

RMK	PART CODE	MATERIAL	QT	NAME

230-41

230-41-2

冷凍機　　：OCU-NL200F～NL2001F
クーリングコイル：V/M/D/U/B/T2000FH
霜取り方式　　：ヒーター

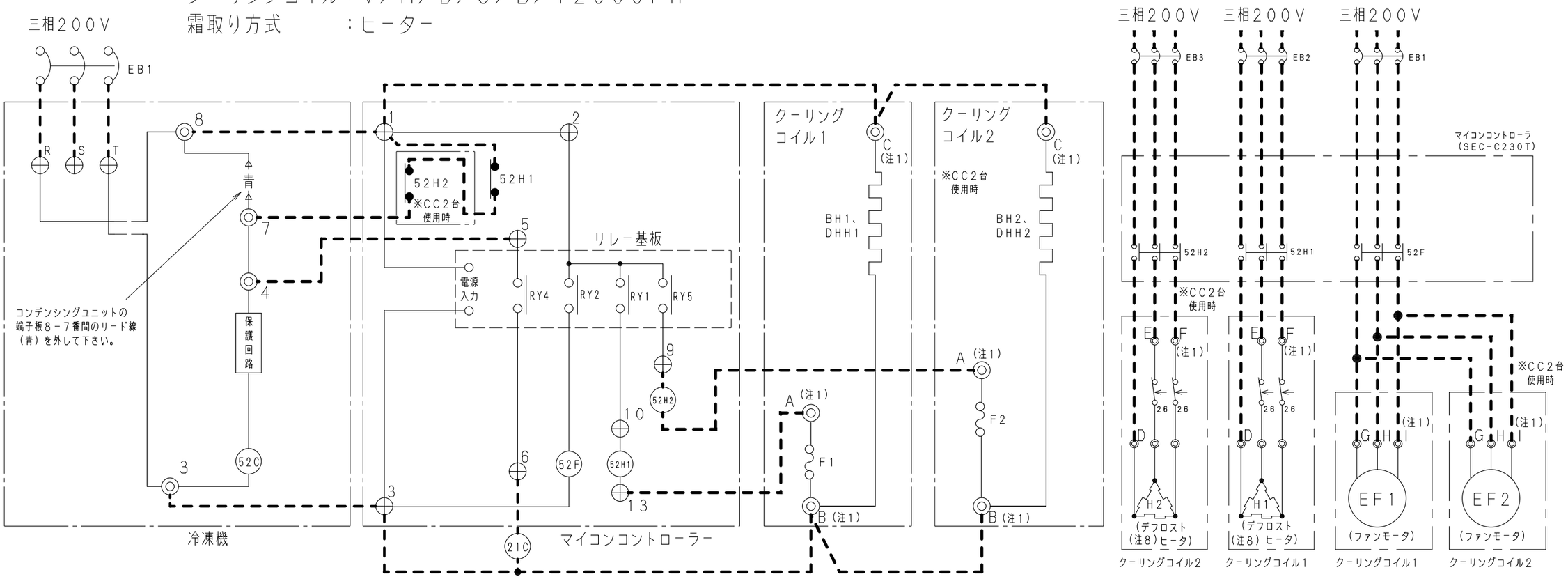

コンデンシングユニット	
記　号	名　称
52C	コンプレッサモータ用電磁接触器
63H，63L	高低圧圧力スイッチ
⊕ ◎	端子板

マイコンコントローラ（SEC-C230T）	
記　号	名　称
52F	ファンモータ用電磁接触器
52H1	ヒータ用電磁接触器（CC1台目）
⊕	端子板
RY2	ファンモータ用リレー
RY1	霜取りヒータ用リレー（CC1台目）
RY4	電磁弁用リレー
RY5	ヒータ用リレー（CC2台目）

クーリングコイル	
記　号	名　称
F1，2	温度ヒューズ
26	過熱防止用サーモスタット
◎	端子板
EF1，2	エバポレータ用ファンモータ
H1，2	デフロストヒータ，ファンガードヒータ
BH1，2	ボックスヒータ
DHH1，2	ドレンホースヒータ

現地手配部品	
記　号	名　称
EB1，2，3	漏電遮断器
52H2	ヒータ用電磁接触器（CC2台目用）
21C	液管電磁弁
‥ ▬ ▬ ‥	現地配線

（注1）　回路図に示している端子板番号は代表機種のものを示しております。各機種の端子板番号については表1及びカタログを参照ください。
（注2）　SEC-C230Tは霜取り時、2分間のポンプダウンを行います。（取扱説明書「動作説明」参照）
（注3）　接点の矢印は温度及び圧力が上昇した場合の接点部の動作方向を示します。

（注5）　CC-Bシリーズを組み合わせる場合は、SEC-C230Tに搭載されている電磁接触器の変更が必要です。
　　詳細については「CC-Bシリーズとの組合せ」を参照ください。
（注6）　漏電遮断器は容量に見合ったものをご使用ください。
（注7）　CC-M2060H、T2000FHのエバポレーター用ファンモーターは、単相200Vですので
　　マイコンコントローラーの52Fとクーリングコイル端子板I（3番）間の配線は不要です。
（注8）　ヒータ（H）は機種により使用しているヒータの組合せが異なります。

表1．クーリングコイル端子板番号一覧

品番	A	B	C	D	E	F	G	H	I
下記機種以外	10	11	12	6	4	5	1	2	3
CC-B13，D17，D24シリーズ，D15020LH	8	9	10	13	11	12	1	3	5
CC-B20シリーズ	8	9	10	17	18	19	1	3	5
CC-B25シリーズ	8	9	10	17	18	19	1	3	5

※回路図の詳細は各クーリングコイルの取扱説明書を参照ください。

TOLERANCES UNLESS OTHERWISE SPECIFIED
DIA = φ
THIRD ANGLE
APPROVALS
CHECKED
DESIGN
DRAWN

FIRST MADE FOR キシュメイ　QT
工程コード 00-00

REFERENCE TO 000-0-0000-000-00	21.04.15 △	2
	NAME. DATE　REVISIONS	R. NO
整理名	MATERIAL	PART CODE HB-SEC-230-41
断面積 MM² / 素材寸法 × MM MM	FINISH	NAME NAME

FS-02(3)　A3
6540※R19

▶ 図面を実測しないこと ◀
▶ 注記なき寸法は外寸を示す ◀

RMK	PART CODE	MATERIAL	QT	NAME

230-42

230-42-1

冷凍機　　：OCU-NL200F～NL2001F
クーリングコイル：R／T1330H～T1630H，T1430FH
霜取り方式　　：ヒーター

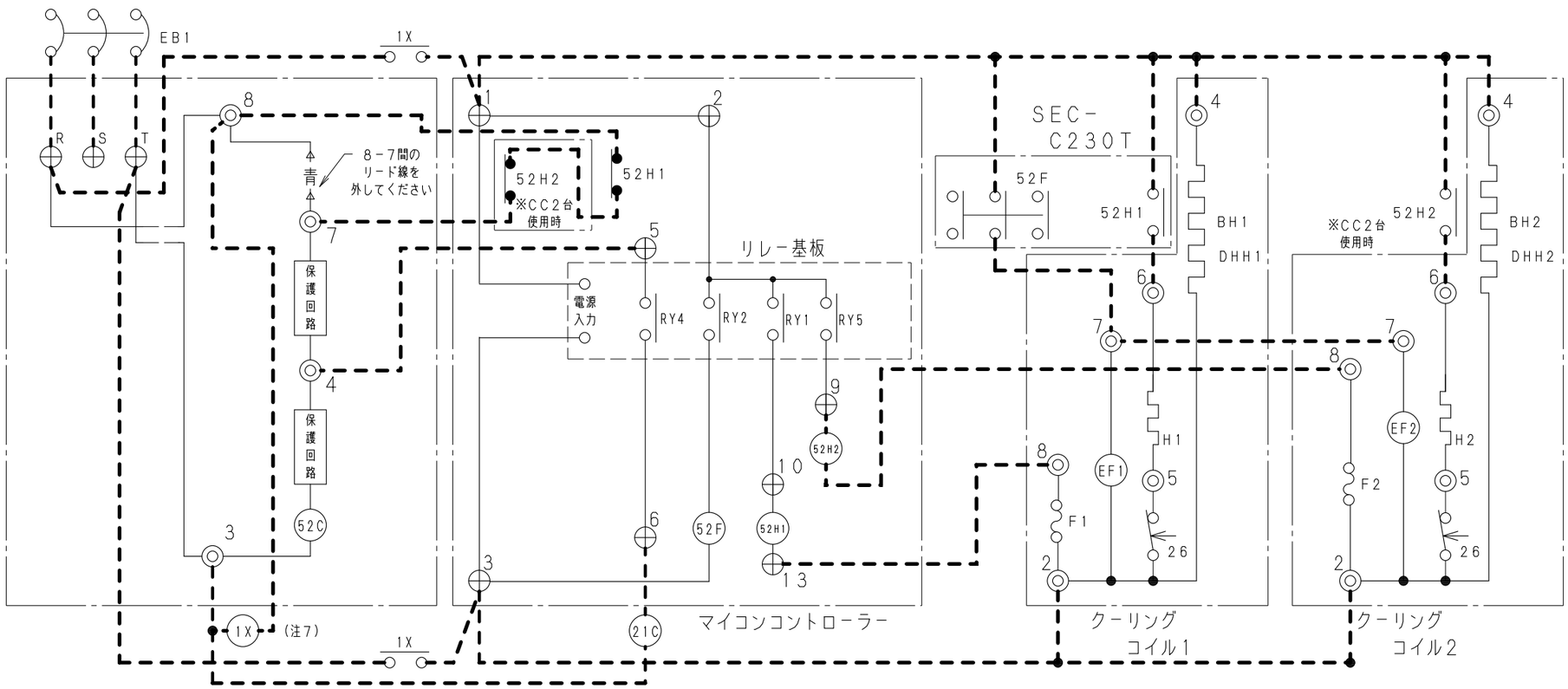

コンデンシングユニット	
記　号	名　称
52C	コンプレッサモータ用電磁接触器
63H，63L	高低圧圧力スイッチ
⊕ ◎	端子板

マイコンコントローラ（SEC-C230T）	
記　号	名　称
52F	ファンモータ用電磁接触器
52H1	ヒータ用電磁接触器（CC1台目）
⊕	端子板
RY2	ファンモータ用リレー
RY1	霜取りヒータ用リレー（CC1台目）
RY4	電磁弁用リレー
RY5	ヒータ用リレー（CC2台目）

クーリングコイル	
記　号	名　称
F1，2	温度ヒューズ
26	過熱防止用サーモスタット
◎	端子板
EF1，2	エバポレータ用ファンモータ
H1，2	デフロストヒータ，ファンガードヒータ
BH1，2	ボックスヒータ
DHH1，2	ドレンホースヒータ

現地手配部品	
記　号	名　称
EB1，2	漏電遮断器
21C	液管電磁弁
52H2	ヒータ用電磁接触器（CC2台目）
┅	現地配線
1X	リレー（注7）

（注1）　回路図に示している端子板番号は代表機種のものを示しております。各機種の端子板番号についてはカタログを参照ください。
（注3）　SEC-C230Tは霜取り時、2分間のポンプダウンを行います。（取扱説明書「動作説明」参照）
（注4）　接点の矢印は温度及び圧力が上昇した場合の接点部の動作方向を示します。
（注5）　漏電遮断器は容量に見合ったのをご使用ください。
（注6）　ヒータ（H，BH，DHH）は機種により使用しているヒータの組合せが異なります。
（注7）　リレー（1X）はクーリングコイルの霜取り時の電流を参考（表1，2）に、容量に見合ったものをご使用ください。

表1．クーリングコイル（Rシリーズ）霜取り電流値一覧

機種名	霜取り（A）
CC-R310FH	1．9
CC-R510FH	2．8
CC-R710FH	3．4
CC-R910FH	4．3

表2．クーリングコイル（Tシリーズ）霜取り電流値一覧

機種名	霜取り（A）
CC-T1330H	4．0
CC-T1630H	5．0
CC-T1430FH	6．4
CC-T2000FH	5．4

REFERENCE TO 000-0-0000-000-00	20．09．08 NAME．DATE	△ REVISIONS	1 R．NO
整理名	MATERIAL	PART CODE [redacted] HB-SEC-230-42	
断面積 MM²	素材寸法 × MM MM	FINISH	NAME NAME

TOLERANCES UNLESS OTHERWISE SPECIFIED
DIA = ø
THIRD ANGLE
APPROVALS
CHECKED
DESIGN
DRAWN
FIRST MADE FOR キシュメイ　QT
工程コード 00-00

FS-02(3)　A3
6540※R19

▶ 図面を実測しないこと ◀
▶ 注記なき寸法は外寸を示す ◀

RMK	PART CODE	MATERIAL	QT	NAME

230－43

230-43-1

冷凍機　　：OCU－NL200F～NL2001F
クーリングコイル：V／M／D，A／SD／T2000～T4000
霜取り方式　　：オフサイクル

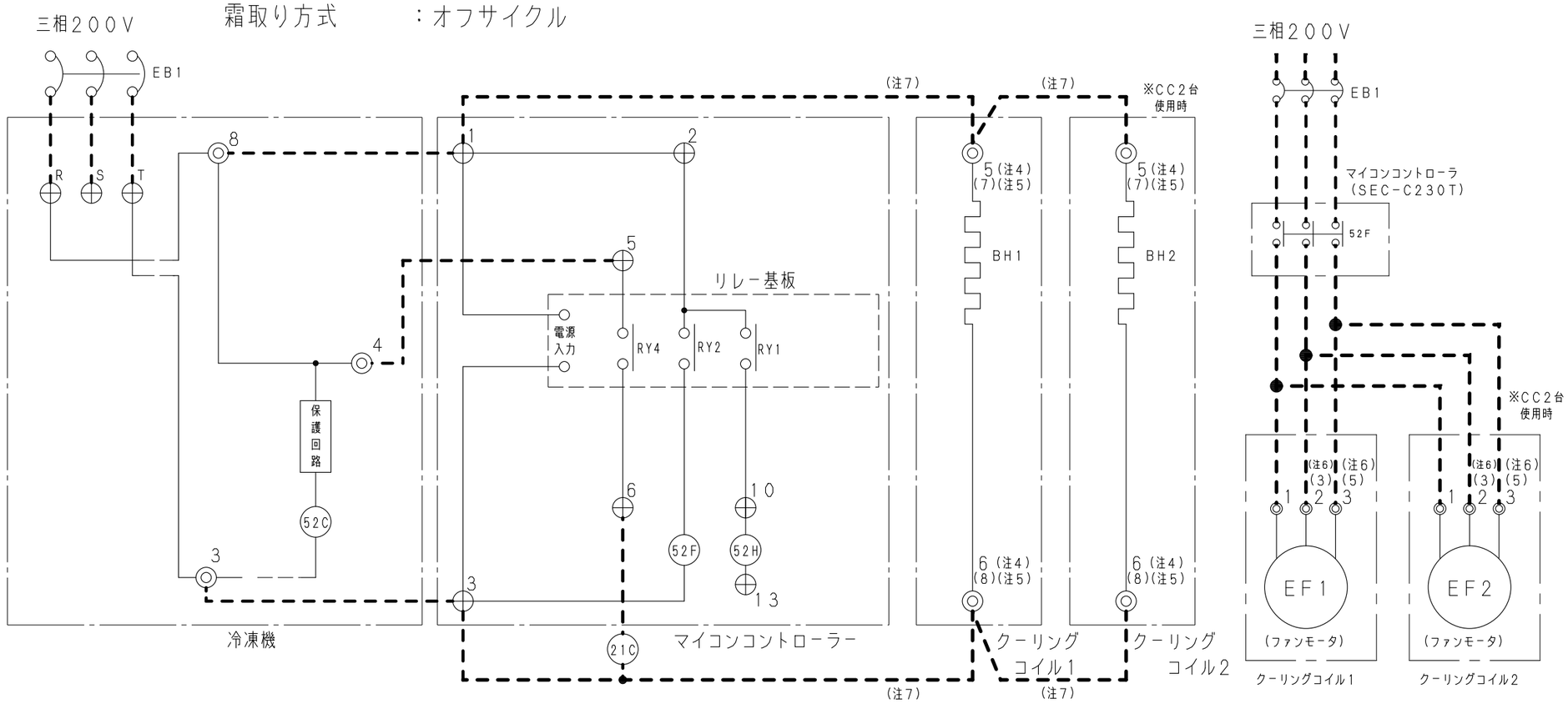

コンデンシングユニット	
記　号	名　称
52C	コンプレッサモータ用電磁接触器
63H，63L	高低圧圧力スイッチ
⊕ ◎	端子板

マイコンコントローラ（SEC－C230T）	
記　号	名　称
52F	ファンモータ用電磁接触器
52H	ヒータ用電磁接触器
⊕	端子板
RY2	ファンモータ用リレー
RY1	霜取りヒータ（CC－1）用リレー
RY4	電磁弁用リレー

クーリングコイル	
記　号	名　称
◎	端子板
EF1，2	エバポレータ用ファンモータ
BH1，2	ボックスヒータ

現地手配部品	
記　号	名　称
EB1，2	漏電遮断器
21C	液管電磁弁
･－－－･	現地配線

（注1）　回路図に示している端子板番号は代表機種のものを示しております。各機種の端子板番号についてはカタログを参照ください。
（注3）　漏電遮断器は運転時の電流に見合ったものをご使用ください。
（注4）　クーリングコイルの端子板2，3又は1，2に接続されているボックスヒータの電線を端子板5，6に移動して下さい。
　　（CC－D15，D19，D24，HAシリーズは除く）
（注5）　CC－HAシリーズは端子板5，6に接続されているボックスヒータの電線を端子板7，8に移動して下さい。
（注6）　CC－D15，D19，D24，HAシリーズは、端子番号2→3、3→5となります。
（注7）　CC－D15，D19，D24シリーズは、マイコンコントローラーの端子1，3とクーリングコイルの端子5，6間の配線は不要です。

TOLERANCES UNLESS OTHERWISE SPECIFIED
DIA = Ø
THIRD ANGLE

APPROVALS
CHECKED
DESIGN
DRAWN

FIRST MADE FOR キシュメイ　QT
工程コード 00－00

REFERENCE TO 000-0-0000-000-00	20.09.08 NAME. DATE	△ REVISIONS	1 R. NO
整理名	MATERIAL	PART CODE HB-SEC-230-43	
断面積 MM²	素材寸法 × MM MM	FINISH	NAME NAME

FS-02(3)　A3
6540※R19

▶ 図面を実測しないこと ◀
▶ 注記なき寸法は外寸を示す ◀

RMK	PART CODE	MATERIAL	QT	NAME

230-44

230-44-1

冷凍機　　：OCU-NL200F～NL2001F
クーリングコイル：C
霜取り方式　　：オフサイクル

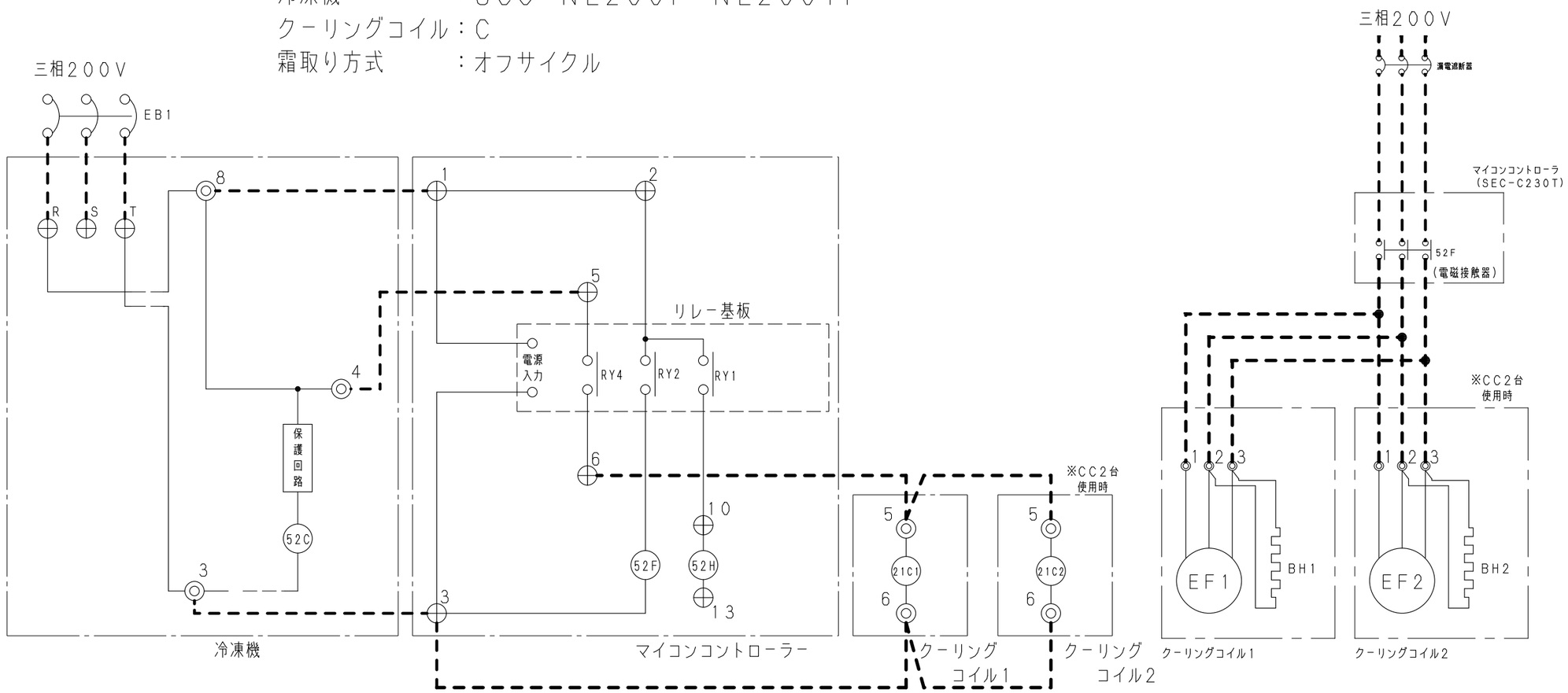

コンデンシングユニット	
記　号	名　称
52C	コンプレッサモータ用電磁接触器
63H，63L	高低圧圧力スイッチ
⊕ ◎	端子板

マイコンコントローラ（SEC-C230T）	
記　号	名　称
52F	ファンモータ用電磁接触器
52H	ヒータ用電磁接触器
⊕	端子板
RY2	ファンモータ用リレー
RY1	霜取りヒータ（CC-1）用リレー
RY4	電磁弁用リレー

クーリングコイル	
記　号	名　称
◎	端子板
EF1，2	エバポレータ用ファンモータ
BH1，2	ボックスヒータ
21C1，2	液管電磁弁

現地手配部品	
記　号	名　称
EB1，2	漏電遮断器
┅	現地配線

（注1）　回路図に示している端子板番号は代表機種のものを示しております。各機種の端子板番号についてはカタログを参照ください。
（注2）　漏電遮断器は運転時の電流に見合ったものをご使用ください。

TOLERANCES UNLESS OTHERWISE SPECIFIED
DIA = ø
THIRD ANGLE

APPROVALS
CHECKED
DESIGN
DRAWN

FIRST MADE FOR キシュメイ　QT
工程コード 00-00

REFERENCE TO 000-0-0000-000-00	20.09.07 △	1
	NAME. DATE　REVISIONS	R. NO
整理名	MATERIAL	PART CODE HB-SEC-230-44
断面積 MM² / 素材寸法 × MM MM	FINISH	NAME NAME

FS-02(3)　A3
6540※R19

▶ 図面を実測しないこと ◀
▶ 注記なき寸法は外寸を示す ◀